令和4年度　　街路灯新設・維持補修工事（単価契約）　　設計書

（当初設計）

工事番号

路線名等

委託場所　明石市内一円

工　　種　道路維持

明石市都市局道路安全室道路整備課

工　事　費			
基準適用日 05/01/01	実　施 （前回変更）	今　回　変　更	増　減　額
設 計 額 （内消費税額）	円 （　含まない　円）	円 （　円）	円 （　円）
請 負 額 （内消費税額）	円 （　円）	円 （　円）	円 （　円）
執行方法	請　負	施 工 日 数 または 施 工 期 限	令和5年 4月 1日から 令和6年 3月31日限り

（起工理由）

市民の夜間における通行の安全確保等に努めるため、市管理街路灯の新設及び、維持管理をおこなうもの。

概　要

・街路灯新設・維持補修工事・・・１式

摘　要

前金払　無
部分払　無
全額完了払
但し、年15回以内の支払いとする。

総 括 情 報 表

単価適用年月日	0-05.01.01(0)	
	今　　回	前　　回
工種区分（公共） 施工地域区分	11　道路維持 30　市街地(DID補正)(１)－１	

令和5年度　街路灯新設維持補修工事（単価契約）単価一覧表

代価表	種　別	細　目	単位	直接工事費	諸経費	本工事費
G0021	新　設	中継独立柱（鋼管）	基			
G0022	取　替	ランプ　蛍光灯　20W	個			
G0023	取　替	ランプ　蛍光灯　FHP32W	個			
G0024	取　替	ランプ　蛍光灯（軒付）　40W	個			
G0029	取　替	照明用電源装置　100W	個			
G0030	取　替	照明用電源装置　200W	個			
G0031	取　替	照明用電源装置　300W	個			
G0032	取　替	照明用電源装置　400W	個			
G0040	取　替	照明カバー	個			
G0041	取　替	ラベルに関する作業（除去・貼付作業等）	件			
G0042	取　替	独立柱　鋼管（6.3m）	基			
G0043	取　替	独立柱　鋼管（8m型）	基			
G0044	移　設	関電柱蛍光灯（ラベル含む）	基			
G0047	移　設	NTT柱蛍光灯（ラベル含む）	基			
G0051	廃　止	独立柱　鋼管（6.3m）	基			
G0052	廃　止	関電柱添架・NTT柱添架　蛍光灯	基			
G0053	廃　止	関電柱添架・NTT柱添架　水銀灯　100W	基			
G0054	廃　止	関電柱添架・NTT柱添架　水銀灯　200～400W	基			
G0055	廃　止	軒付添架　蛍光灯	基			
G0056	廃　止	軒付添架　水銀灯　100W	基			
G0057	電　工	街路灯調査　機能調査	件			
G0059	電　工	街路灯調査　機能調査・安全点検及び清掃	件			
G0060	電　工	方向・位置替　防犯灯・歩道照明	件			

＜注意＞
本工事費の欄への記載にあたっては、直接工事費と諸経費の合計を記載してください。（本工事費＝直接工事費＋諸経費）

令和5年度　街路灯新設維持補修工事（単価契約）単価一覧表

代価表	種　別	細　目	単位	直接工事費	諸経費	本工事費
G0061	電　工	方向・位置替　道路照明	件			
G0062	電　工	自動点滅器　直結	件			
G0063	電　工	カットアウトスイッチ取替	個			
G0064	電　工	自動点滅器　100V　3A	個			
G0065	電　工	自動点滅器　100V　6A	個			
G0066	電　工	自動点滅器　100V　10A	個			
G0067	電　工	電線　VVF　2.0-2c	m			
G0068	電　工	電線　DV　2.6-2c	径間			
G0069	電　工	自在バンド	件			
G0070	電　工	自在バンド（道路照明）	件			
G0071	保　安	交通誘導員	人			
G0072	申　請	関西電力納付金防犯灯	件		－	
G0073	申　請	関西電力納付金道路照明	件		－	
G0074	賃　料	高所作業車（オペレータ含む）	日			
G0075	賃　料	トラック（クレーン装着付）	日			
G0076	電　工	引込開閉器箱取付	個			
G0077	電　工	漏電遮断器取付　2P　30AF/20AT	個			
G0078	電　工	タイムスイッチ取替　クォーツモータ式	個			
G0079	廃　止	独立柱　鋼管（8m型）	基			
G0080	取　替	ランプ　蛍光灯　FHF32W	個			
G0081	取　替	ランプ　蛍光灯　FPL27W	個			
G0082	取　替	ランプ　蛍光灯　FHT42W	個			
G0083	取　替	ランプ　高圧ナトリウム　NHF70W	個			

＜注意＞
本工事費の欄への記載にあたっては、直接工事費と諸経費の合計を記載してください。（本工事費＝直接工事費＋諸経費）

令和5年度　街路灯新設維持補修工事（単価契約）単価一覧表

代価表	種　別	細　目	単位	直接工事費	諸経費	本工事費
G0084	取　替	ランプ　高圧ナトリウム　NHF110W	個			
G0085	取　替	ランプ　高圧ナトリウム　NHF180W	個			
G0086	取　替	ランプ　セラミックメタルハライド　CMF110W	個			
G0087	取　替	ランプ　セラミックメタルハライド　CMF150W	個			
G0088	取　替	ランプ　セラミックメタルハライド　CMF180・190W	個			
G0101	新　設	防犯灯10VA（定格光束1,000lm以上）　独立柱（鋼管）	基			
G0102	新　設	防犯灯10VA（定格光束1,000lm以上）　関電柱添架	基			
G0103	新　設	防犯灯10VA（定格光束1,000lm以上）　NTT柱添架	基			
G0104	新　設	防犯灯20VA（定格光束2,000lm以上）　独立柱（鋼管）	基			
G0105	新　設	防犯灯20VA（定格光束2,000lm以上）　関電柱添架	基			
G0106	新　設	防犯灯20VA（定格光束2,000lm以上）　NTT柱添架	基			
G0107	新　設	歩道照明40VA（定格光束3,000lm以上）　独立柱（鋼管）	基			
G0108	新　設	歩道照明40VA（定格光束3,000lm以上）　関電柱添架	基			
G0109	新　設	歩道照明40VA（定格光束3,000lm以上）　NTT柱添架	基			
G0110	取　替	防犯灯10VA（定格光束1,000lm以上、灯具含む）	台			
G0111	取　替	防犯灯20VA（定格光束2,000lm以上、灯具含む）	台			
G0112	取　替	歩道照明40VA（定格光束3,000lm以上、灯具含む）	台			
G0113	新　設	道路照明「k」（平均路面輝度0.5cd/㎡）独立柱（鋼管）	基			
G0114	新　設	道路照明「k」（平均路面輝度0.5cd/㎡）関電柱添架	基			
G0115	新　設	道路照明「k」（平均路面輝度0.5cd/㎡）NTT柱添架	基			
G0116	新　設	道路照明「f」（平均路面輝度0.7cd/㎡）独立柱（鋼管）	基			
G0117	新　設	道路照明「f」（平均路面輝度0.7cd/㎡）関電柱添架	基			
G0118	新　設	道路照明「f」（平均路面輝度0.7cd/㎡）NTT柱添架	基			

＜注意＞
本工事費の欄への記載にあたっては、直接工事費と諸経費の合計を記載してください。（本工事費＝直接工事費＋諸経費）

令和5年度　街路灯新設維持補修工事（単価契約）単価一覧表

代価表	種　別	細　目	単位	直接工事費	諸経費	本工事費
G0119	新　設	道路照明「a」（平均路面輝度1.0cd/㎡）独立柱（鋼管）	基			
G0120	新　設	道路照明「a」（平均路面輝度1.0cd/㎡）関電柱添架	基			
G0121	新　設	道路照明「a」（平均路面輝度1.0cd/㎡）NTT柱添架	基			
G0122	取　替	灯具　道路照明「k」（平均路面輝度0.5cd/㎡）	台			
G0123	取　替	灯具　道路照明「f」（平均路面輝度0.7cd/㎡）	台			
G0124	取　替	灯具　道路照明「a」（平均路面輝度1.0cd/㎡）	台			
G0125	取　替	LEDランプ景観照明（電源装置・落下防止ワイヤー・防振パッキン・清掃含）	台			
G0126	取　替	LEDランプ道路照明（電源装置・落下防止ワイヤー・防振パッキン・清掃含）	台			
G0127	取　替	防犯灯・歩道照明交換（灯具・付属品は支給品を使用）	台			
G0128	取　替	道路照明交換（灯具・付属品は支給品を使用）	台			
G0129	電　工	独立柱補修（炭素繊維シート）	基			
G0130	取　替	灯具LED照明（防湿・防雨・反射笠・ガード付）（FHF32W相当品）	台			
G0131	作　業	電工	人			
G0132	作　業	普通作業員	人			
G0133	新　設	防犯灯10VA（1,000lm以上）　独立柱（鋼管）（基礎工除く）	基			
G0135	電　工	新設調査	件			
G0136	廃　止	防犯灯・歩道照明	基			
G0137	廃　止	道路照明	基			
G0138	移　設	防犯灯・歩道照明（ラベル含む）	基			
G0139	移　設	道路照明（ラベル含む）	基			
G0140	電　工	電源装置点検調整	件			
G0141	電　工	帰属照明調査（ラベル含む）	件			
総　合　計						

＜注意＞
本工事費の欄への記載にあたっては、直接工事費と諸経費の合計を記載してください。（本工事費＝直接工事費＋諸経費）

街路灯新設・維持補修工事仕様書

本仕様書は明石市都市局道路安全室道路整備課が発注する「街路灯新設・維持補修工事（単価契約）」に適用する。

１　工事概要

本工事は、明石市都市局道路安全室道路整備課が街路灯として新しく設置する、または管理している街路灯を、適正に維持することを目的に、明石市内を 4 地区（本庁東部地区、本庁西部地区、大久保地区、魚住二見地区）に分割し、4 者と工事契約（単価契約）するものである。

２　施工場所

市管理街路灯工事を行う範囲は、原則、明石市区割図 資料１ とする。

３　工事期間

令和５年４月１日～令和６年３月３１日

４　施工基準

（１）本工事は、国土交通省大臣官房官庁営繕部監修公共建築工事標準仕様書（電気設備工事編）最新版、電気設備技術基準・解釈新版、内線規程（ＪＥＡＣ８００１）最新版、　公共建築設備工事標準図（最新版）に準ずるものとする。ただし、共通事項との重複事項は、本仕様書による。

（２）本工事は、明石市工事請負契約約款を遵守し、本仕様書、設計書、その他仕様書に基づき実施すること。なお、上記相互間に相違がある場合は、監督員と協議すること。

（３）受注者は、工事施工にあたって、設計図書等に対し疑義が生じた場合、あらかじめ監督員に申し出て指示を仰ぐこと。

５　現場代理人の兼務

本工事については、他工事との現場代理人の兼務を認めない。

６　施工計画書

受注者は、施工計画書を工事着手前に提出すること。施工計画書の内容については、下記のとおりとする。

（１）工事概要
（２）現場組織表（緊急時の体制及び対応計画を含む）
（３）使用機械計画（重機、車輌に関すること）
（４）主要資材計画（資材に関すること）
（５）品質管理計画（施工方法、写真計画及び環境対策に関すること）
（６）安全管理計画（高所作業車の運用、警備員の配置に関する計画等）
（７）その他（産業廃棄物の処理に関すること等）

７　工事の指示（作業内容）、連絡及び完了

（１）市管理街路灯の工事（球替等）は、道路整備課から修理の指示、連絡を受けた場合は、すみやかに修理を完了させること。

（２）本工事の実施に対して、危険性が認められた際には、その旨を監督員に速やかに報告し、対処を行うこと。

８　工事内容の協議

市管理街路灯の工事内容は、 資料２ のとおりとし、疑義がある場合は監督員と協議すること。

９　工事費精算書

市管理街路灯の工事完了後は、工事費精算書 資料３ を作成し、監督員へ提出すること。

10　産業廃棄物処理管理

（１）受注者は、建設発生土及び建設廃棄物の建設副産物の処理にあたっては「建設副産物適正処理推進要綱」を遵守するものとすること。

（２）　建設副産物の処分については、関係法令等に基づき適正な処分地で処理するものとし、処分場所を監督員に報告すること。

（３）本工事で発生した産業廃棄物に対しての費用は、設計に含むものとする。

11　施工前調査、確認及び協議

（１）受注者は、本工事施工中障害を与える恐れのある各種構造物等に対して、適切な防設を施すこと。

（２）受注者は、工事施工中に損傷を与えた各種構造物等に対しては、遅滞なく、その状況を監督員に報告し、指示を仰ぐこと。

（３）道路整備課において、工事着手前にガス管、電力管、ＮＴＴ管（光ケーブル管を含む）、上下水道管の埋設物の有無を占用する各施設管理者に確認することとし、掘削場所に埋設物がある場合は、埋設位置、深さ等の確認のため、埋設物管理者立会いのうえ試掘を行うこと。

（４）受注者は、重機の旋回範囲に電力線・電話線・光ケーブル等架空占用物件がある場合には、各施設管理者と施工方法等を十分協議のうえ施工すること。

12　修理に時間を要する場合の説明

灯具、自動点滅器取替等により点灯までに、時間を要する時は監督員に、速やかにその旨の説明を行うこと。なお、関西電力財産である自動点滅器が故障した場合は、応急処置として配線を直結し、市が支給するシール「街路灯調整中」を貼付け、速やかに監督員、及び関西電力に報告すること。

13　自治会等との打ち合わせ

照明柱の移設及び灯具の方向替え等において監督員が立会を依頼した場合、詳細な場所・方向を自治会等と立会後、あるいは立会のもと施工すること。

14　昇柱者の教育、資格

街路灯を工事する場合は、一般用電気工作物の低圧受電に必要な「電気工事士」資格を有し、かつ市管理街路灯が設置されている柱等における活線作業・高所作業による感電・墜落事故防止に必要な『労働安全衛生法５９条（昭和４７年法律第５７号）に基づく、労働安全衛生特別教育「昇柱訓練等」（学科、実技）』を修了した者に作業させること。

15　交通安全管理

（交通誘導員の配置）

交通誘導員については、道路管理者及び所轄警察署の打合せ結果又は、条件変更等に伴い員数に増減が生じた場合は設計図書に関して監督員と協議するものとすること。

なお、交通誘導員Ａ，Ｂの定義は次のとおり。

交通誘導員Ａ：　警備業者の警備員（警備業法第２条第４項に規定する警備員をいう。）で、交通誘導警備業務（警備員等の検定等に関する規則第１条第４号に規定する交通誘導警備業務をいう。）に従事する交通誘導警備業務に係る１級検定合格警備員又は２級検定合格警備員

交通誘導員Ｂ：　警備業者の警備員で、交通誘導員Ａ以外の交通の誘導に従事するもの

（安全施設類）

施工中は事故防止のため、識類、防護柵等の安全施設類を設置すること。

16　所管庁他などへの手続き

所管庁など関係機関（警察署など）の手続き・申請等は、受注者が行うものとする。また、それらに掛かる費用ついては、個々の経費に含むものとする。

17　灯具カバーの清掃

管球取り替え、街路灯調査及び安全点検・清掃（59)並びにＬＥＤランプ取替においては、作業と同時に灯具カバー等の器具においても清掃を実施すること。

18　樹木等の伐採

街路灯の光を遮る樹木雑草などがある場合は、樹木の所有者に確認のうえ、街路灯から手の届く範囲内の樹木等を除去し、設置効果を発揮できるよう努めること。

19　報告書

当該月の街路灯工事の報告書（別紙資料３・工事費精算書）にて作成及び工事前後の写真（球替えについては、全景写真）に黒板を入れて撮影し、工事月の翌月の５営業日までに道路整備課へデータＣＤと合わせて提出すること。

なお、写真の写し方は「デジタル写真管理情報基準」に基づき、監督員と十分に打ち合わせを行い提出すること。

20　個人情報の取扱い

本工事にかかる施工場所の特定などの個人情報については、個人情報保護法等に基づき適切に取り扱うこと。

21　市管理街路灯の工事内容

（１）街路灯の新設・移設・撤去・調査（立会・電灯申込み又は廃止届けを含む）※１
（２）街路灯の新設に係る事前調査（新設調査）※２
（３）灯具の取替　（灯具支給品含む）※３
（４）各種電球の取替
（５）軽微な処置（配電盤内のブレーカー・自動点滅器・タイマー等の調整）
（６）事故等による引込線・架空の復旧・修理
（７）灯具のカバーはずれ・電球のゆるみ等の修理
（８）ラベルシールの除去・貼替え　※４
（９）独立柱などの取替・補修　※５ ※６
（10）電源装置点検調整　※７
（11）帰属照明調査　※８

※１　ＬＥＤ灯具については、調査（57）後に原因を監督員に報告し補修を実施すること。また、精算時には、作業した内容の単価項目（作業番号）を追加すること。
なお、調査結果によって引き続き受託者が修理等を行う場合は、適宜その経過を別途報告すること。

※２　新設要望のある電柱において、街路灯設置の可否を調査（電気事業者への問い合わせ確認を含む）し、3 営業日以内に道路整備課へ報告すること。

※３　市が支給するＬＥＤ灯具または遮光板などの灯具の付属品ついては、単価項目（作業番号）の（防犯灯交換 127）、（道路照明交換 128）を適用する。（名義変更、処分費含む）

※４　ラベルシールに貼付けを行う街路灯番号の数字シールを貼付けて、当該街路灯の番号であることが分かる位置にラベルシールを貼付けること。なお、貼付け後はラベルシールの上に保護シールを貼付けること。（ラベルシール・数字シール・保護シールについては、市が支給）

※５　独立柱、灯具取替などの単価項目については、撤去に掛かる費用を含むものとする。

※６　単価項目（作業番号 129）については、独立柱の補修仕様書 資料４ の炭素繊維シートにて補修を行うこと。

※７　単価項目（作業番号 140）については、分電盤等のタイマーやデイライトなどの電気回路にかかる点検や修繕作業及び調整を含む。

※８　単価項目（作業番号 141）については、開発などにより新たに市へ帰属される街路灯において、ラベルシールの貼付け及び設置状況の写真を撮影し、報告すること。
なお、撮影については、「灯具の全景（設置柱の基礎部から灯具まで）」「電柱番号」「灯具」「灯具及びデイライトなどの接続状況」「ラベルシール貼付状況」を撮影し、工事精算書に添付すること。

22　器具など性能、保証

（１）照明器具は防水性能、耐食性能等を有するものとし、風速 60m／sec に十分耐えるものとすること。

（２）独立柱に対しては、耐久性を維持するため溶融亜鉛メッキなどを施し、地表面から 100ｃｍほどの高さまで塩ビ保護管を施すこと。

（３）本工事完了後１年以内に不具合を生じた場合は、受注者の責任において再点検を行い、機能回復をはかること。なお、それに掛かる費用は受注者の負担とする。ただし、不具合の内容が異なる場合は、監督員と協議の上処置を行うこと。

（４）ＬＥＤ照明器具は、ＬＥＤ照明灯の開発・設計に取り組む日本国内に本店登記を有する企業の製品とすること。

23　夜間・休日・長期連休時等の体制

（１）通常勤務以外の緊急時の出動要請に対応できるように、常に夜間・休日の連絡系統等の対策を講じること。

（２）受注者が、緊急出動要請に対応できない場合について、発注者は地域外を担当する受注者に工事を指示するものとする。

以上

資料１

街路灯新設・維持補修工事（単価契約）区割図

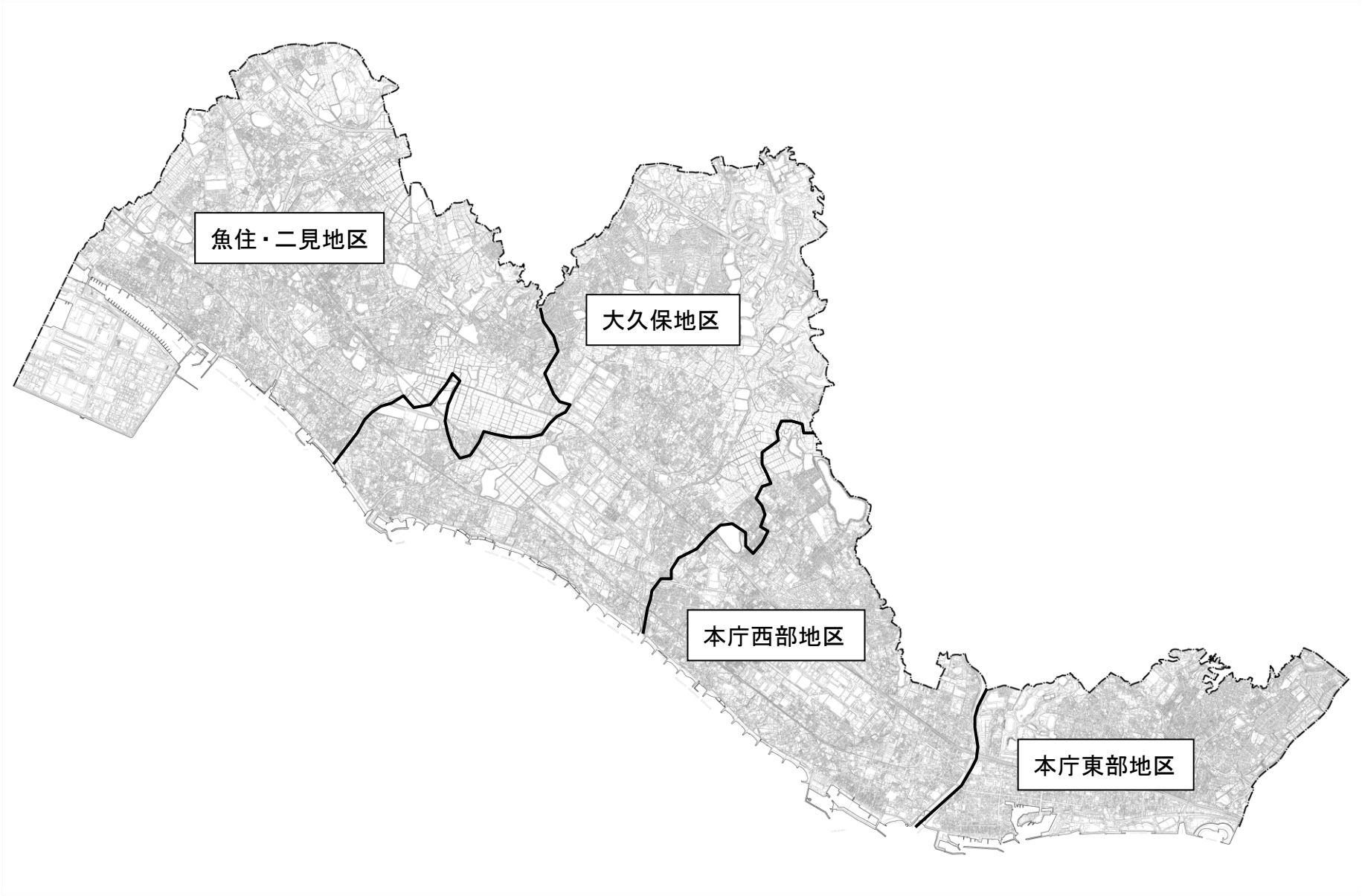

資料２

街路灯新設・維持補修の流れ

（　新　設　）

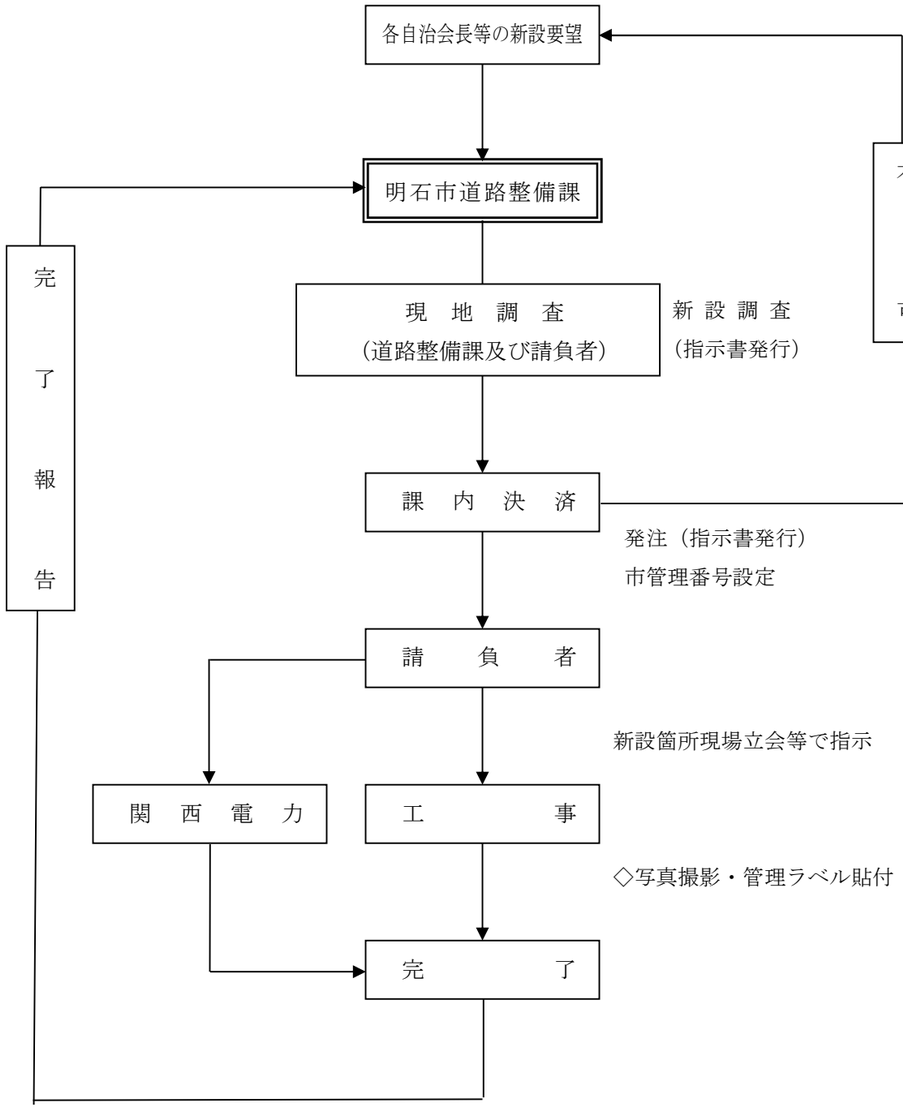

（　維　持　補　修　）

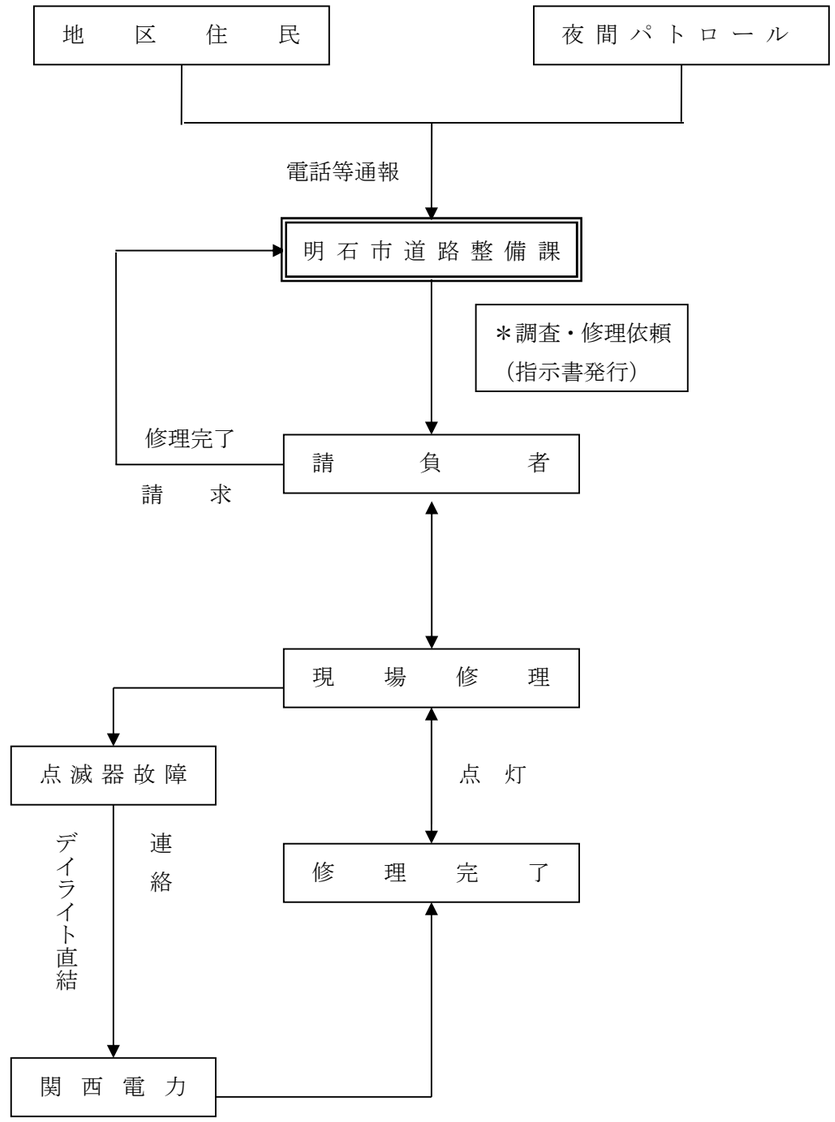

本書のとおり精算してよろしいか

決裁	完結	課 長	副課長	係長	係
	・				
	・	保 存	長期・１０・５・３・２・１・（　　）		
		取 扱	公 開 ・ 非 開 ・ 部 非		
		非公開理由（　　）			

第〇回(令和〇〇年度)

工 事 費 精 算 書

街路灯新設・維持補修工事

令和　　年　月　日

令和　年　月　日	
出 来 高 検 査 済	

資料３

明石市〇〇町〇丁目〇番〇号
株式会社 〇△〇〇〇
代表取締役 〇〇〇〇〇

街　路　灯　新　設　・　維　持　補　修　工　事
明　細　書

第〇回(令和〇〇年度)

工　種	金　額	備　考
小　　計		(消費税　　円含む)
合　　計		(消費税　　円含む)

株式会社 〇△〇〇〇

街路灯新設・維持補修工事代価表

指示日	

第〇回(令和〇〇年度)

番号	街路灯番号	作業番号	種　別	細　目	数 量	単位	単　価　(円)	金　額　(円)	指示番号	完 了 日	備　考
				小　　計							
				消　費　税	10	%					
				合　　計							

株式会社 〇△〇〇〇

資料 4

独立柱の補修（炭素繊維シート）仕様書

1 準備

（1） 請負者は、本業務に使用する材料については、事前に材料承諾を得ること。

（2） 請負者は、現地施工における作業工程及び、仕様機種などについては、発注者の承諾を得ること。

2 施工

（1） 対象独立柱の地際埋設物を所定の寸法にて掘削し、腐食劣化部分を露出させ腐食部分を目視点検すること。

点検の結果、指定された工法に適さない場合、鋼母材の開孔が見られた場合、又は、著しい腐食劣化などが確認された場合は、監督員と協議し指示を仰ぐこと。

（2） 補修範囲は、地際部を境にΦ200mm・高さ300㎜程度とし、支柱埋込構造は全周（下図A）、ベースプレート構造はリブプレートを除いた方法（下図B）とする。

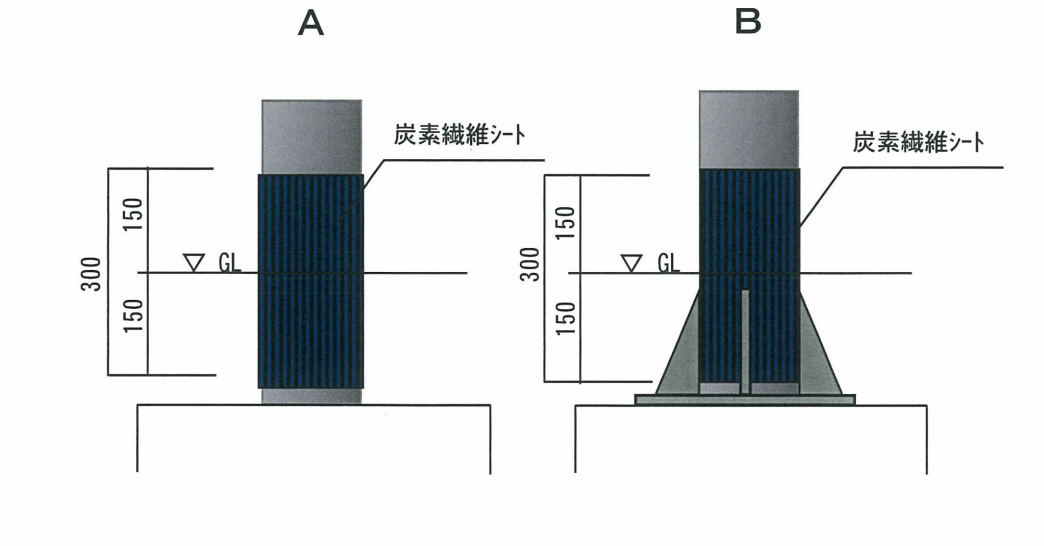

3 炭素繊維シート補修

（1） 下地処理　　三種ケレン程度の後、清掃

（2） プライマー塗布　　無溶剤形：湿潤面用、塗布量0.1～0.2kg/㎡

（3） 接着樹脂塗布　　無溶剤形：エポキシ樹脂・2液性、塗布量2.5～3.1kg/㎡

（4） 炭素繊維シート塗布　工場にて連続炭素シートを樹脂で浸透、硬化させスダレ状加工を施した高強度型とする

（5） 仕上塗装　　アクリルウレタン樹脂系塗料（1層仕上・2液性、塗布量280～320g/㎡）

4 復旧

独立柱補修作業完了後、掘削箇所を復旧すること。

インターロッキングなどで、復旧が困難と判断される場合、監督員と協議し指示を仰ぐこと。

照明工

工 種 明 細 表

工種　第0001号明細表

名　称　・　規　格	数　　量	単　位	単　　価	金　　額	備　　考
新設 中継独立柱 独立柱（鋼管）　ﾗﾍﾞﾙ貼付含む	1	基			代価　第0001号内訳表
球取替 蛍光灯ﾗﾝﾌﾟ　FL-20W ｶﾊﾞｰ清掃含む	1	個			代価　第0002号内訳表
球取替 蛍光灯ﾗﾝﾌﾟ　FHP-32W ｶﾊﾞｰ清掃含む	1	個			代価　第0003号内訳表
球取替 蛍光灯ﾗﾝﾌﾟ　FLR-40W 壁天井 ｶﾊﾞｰ清掃含む	1	個			代価　第0004号内訳表
電源装置取替 照明用電源装置 100V 100W	1	個			代価　第0005号内訳表
電源装置取替 照明用電源装置 100V 200W	1	個			代価　第0006号内訳表
電源装置取替 照明用電源装置 100V 300W	1	個			代価　第0007号内訳表
電源装置取替 照明用電源装置 100V 400W	1	個			代価　第0008号内訳表
灯具付属品取替 照明カバー	1	個			代価　第0009号内訳表

照明工

工 種 明 細 表

工種　第0001号明細表

名称・規格	数量	単位	単価	金額	備考
灯具付属品取替 ﾗﾍﾞﾙに関する作業（除去・貼付作業等）	1	件			代価　第0010号内訳表
取替 独立柱 鋼管（6.3m型） ﾗﾍﾞﾙ貼付含む	1	基			代価　第0011号内訳表
取替 独立柱 鋼管（8m型） ﾗﾍﾞﾙ貼付含む	1	基			代価　第0012号内訳表
移設 蛍光灯 FL-20W　FHP-32W 関電柱添架　ﾗﾍﾞﾙ貼付含む	1	基			代価　第0013号内訳表
移設 蛍光灯 FL-20W　FHP-32W NTT柱添架　ﾗﾍﾞﾙ貼付含む	1	基			代価　第0014号内訳表
廃止 独立柱 鋼管（6.3m型）	1	基			代価　第0015号内訳表
廃止 蛍光灯　FL-20W　FHP-32W 関電柱・NTT柱添架　ﾗﾍﾞﾙはがし含む	1	基			代価　第0016号内訳表
廃止 水銀灯 HF-100W 関電柱・NTT柱添架　ﾗﾍﾞﾙはがし含む	1	基			代価　第0017号内訳表
廃止 水銀灯 HF-200W～400W（ｱｰﾑ･器具共） 関電柱・NTT柱添架　ﾗﾍﾞﾙはがし含む	1	基			代価　第0018号内訳表

工 種 明 細 表

工種　第0001号明細表

名称・規格	数量	単位	単価	金額	備考
廃止 蛍光灯 軒付添架　ﾗﾍﾞﾙはがし含む	1	基			代価　第0019号内訳表
廃止 水銀灯 HF-100W 軒付添架　ﾗﾍﾞﾙはがし含む	1	基			代価　第0020号内訳表
電工 街路灯調査 機能調査	1	件			代価　第0021号内訳表
電工 街路灯調査 機能調査・安全点検及び清掃	1	件			代価　第0022号内訳表
電工 方向・位置替 防犯灯・歩道照明	1	件			代価　第0023号内訳表
電工 方向・位置替 道路照明	1	件			代価　第0024号内訳表
電工 自動点滅器直結	1	件			代価　第0025号内訳表
電工 カットアウトスイッチ取替 2P15A	1	個			代価　第0026号内訳表
電工 自動点滅器取替 自動点滅器 100V 3A	1	個			代価　第0027号内訳表

工 種 明 細 表

工種　第0001号明細表

名称・規格	数量	単位	単価	金額	備考
電工 自動点滅器取替 自動点滅器 100V 6A	1	個			代価　第0028号内訳表
電工 自動点滅器取替 自動点滅器 100V 10A	1	個			代価　第0029号内訳表
電工 VVF2.0-2心	1	m			代価　第0030号内訳表
電工 DV2.6-2心	1	径間			代価　第0031号内訳表
電工 自在ﾊﾞﾝﾄﾞ 共架式	1	件			代価　第0032号内訳表
電工 自在ﾊﾞﾝﾄﾞ　(道路照明) 共架式	1	件			代価　第0033号内訳表
保安 交通誘導員	1	人			代価　第0034号内訳表
申請 関西電力納付金 防犯灯・歩道照明	1	件			代価　第0035号内訳表
申請 関西電力納付金 道路照明	1	件			代価　第0036号内訳表

工 種 明 細 表

工種　第0001号明細表

名　称　・　規　格	数　　量	単　位	単　　価	金　　額	備　　考
賃料 高所作業車（オペレータ含む） トラック架装リフトブーム型12m	1	日			代価　第0037号内訳表
賃料 ﾍﾞｰｽﾄﾗｯｸ4t積 2.9t吊	1	日			代価　第0038号内訳表
電工 引込開閉器箱取付 取付バンド共	1	個			代価　第0039号内訳表
電工 漏電遮断器取付 2P 30AF/20AT	1	個			代価　第0040号内訳表
電工 タイムスイッチ取替 クォーツモータ式	1	個			代価　第0041号内訳表
廃止 独立柱 鋼管（8m型）	1	基			代価　第0042号内訳表
球取替 蛍光灯ﾗﾝﾌﾟ　FHF32W ｶﾊﾞｰ清掃含む	1	個			代価　第0043号内訳表
球取替 蛍光灯ﾗﾝﾌﾟ　FPL27W ｶﾊﾞｰ清掃含む	1	個			代価　第0044号内訳表
球取替 蛍光灯ﾗﾝﾌﾟ　FHT42W ｶﾊﾞｰ清掃含む	1	個			代価　第0045号内訳表

工 種 明 細 表

工種　第0001号明細表

名称・規格	数量	単位	単価	金額	備考
球取替 高圧ﾅﾄﾘｳﾑﾗﾝﾌﾟ　NHF70W ｶﾊﾞｰ清掃含む	1	個			代価　第0046号内訳表
球取替 高圧ﾅﾄﾘｳﾑﾗﾝﾌﾟ　NHF110W ｶﾊﾞｰ清掃含む	1	個			代価　第0047号内訳表
球取替 高圧ﾅﾄﾘｳﾑﾗﾝﾌﾟ　NHF180W ｶﾊﾞｰ清掃含む	1	個			代価　第0048号内訳表
球取替 ｾﾗﾐｯｸﾒﾀﾙﾊﾗｲﾄﾞﾗﾝﾌﾟ　CMF110W ｶﾊﾞｰ清掃含む	1	個			代価　第0049号内訳表
球取替 ｾﾗﾐｯｸﾒﾀﾙﾊﾗｲﾄﾞﾗﾝﾌﾟ　CMF150W ｶﾊﾞｰ清掃含む	1	個			代価　第0050号内訳表
球取替 ｾﾗﾐｯｸﾒﾀﾙﾊﾗｲﾄﾞﾗﾝﾌﾟ　CMF180・190W ｶﾊﾞｰ清掃含む	1	個			代価　第0051号内訳表
新設 防犯灯 10VA（定格光束1,000lm以上） 独立柱（鋼管）　ﾗﾍﾞﾙ貼付含む	1	基			代価　第0052号内訳表
新設 防犯灯 10VA（定格光束1,000lm以上） 関電柱添架　ﾗﾍﾞﾙ貼付含む	1	基			代価　第0053号内訳表
新設 防犯灯 10VA（定格光束1,000lm以上） NTT柱添架　ﾗﾍﾞﾙ貼付含む	1	基			代価　第0054号内訳表

照明工

工 種 明 細 表

工種　第0001号明細表

名称・規格	数量	単位	単価	金額	備考
新設 防犯灯 20VA（定格光束2,000lm以上） 独立柱（鋼管）　ﾗﾍﾞﾙ貼付含む	1	基			代価　第0055号内訳表
新設 防犯灯 20VA（定格光束2,000lm以上） 関電柱添架　ﾗﾍﾞﾙ貼付含む	1	基			代価　第0056号内訳表
新設 防犯灯 20VA（定格光束2,000lm以上） NTT柱添架　ﾗﾍﾞﾙ貼付含む	1	基			代価　第0057号内訳表
新設 歩道照明 40VA（定格光束3,000lm以上） 独立柱（鋼管）　ﾗﾍﾞﾙ貼付含む	1	基			代価　第0058号内訳表
新設 歩道照明 40VA（定格光束3,000lm以上） 関電柱添架　ﾗﾍﾞﾙ貼付含む	1	基			代価　第0059号内訳表
新設 歩道照明 40VA（定格光束3,000lm以上） NTT柱添架　ﾗﾍﾞﾙ貼付含む	1	基			代価　第0060号内訳表
灯具取替 防犯灯 10VA（灯具含む） 定格光束1,000 lm以上	1	台			代価　第0061号内訳表
灯具取替 防犯灯 20VA（灯具含む） 定格光束2,000 lm以上	1	台			代価　第0062号内訳表
灯具取替 歩道照明 40VA（灯具含む） 定格光束3,000 lm以上	1	台			代価　第0063号内訳表

工 種 明 細 表

工種　第0001号明細表

名　称　・　規　格	数　　量	単　位	単　　価	金　　額	備　　考
新設 道路照明「ｋ」 独立柱（鋼管）ﾗﾍﾞﾙ貼付含む 平均路面輝度（0.5cd/m2）	1	基			代価　第0064号内訳表
新設 道路照明「ｋ」 関電柱添架 ﾗﾍﾞﾙ貼付含む 平均路面輝度（0.5cd/m2）	1	基			代価　第0065号内訳表
新設 道路照明「ｋ」 NTT柱添架　ﾗﾍﾞﾙ貼付含む 平均路面輝度（0.5cd/m2）	1	基			代価　第0066号内訳表
新設 道路照明「ｆ」 独立柱（鋼管）ﾗﾍﾞﾙ貼付含む 平均路面輝度（0.7cd/m2）	1	基			代価　第0067号内訳表
新設 道路照明「ｆ」 関電柱添架 ﾗﾍﾞﾙ貼付含む 平均路面輝度（0.7cd/m2）	1	基			代価　第0068号内訳表
新設 道路照明「ｆ」 NTT柱添架　ﾗﾍﾞﾙ貼付含む 平均路面輝度（0.7cd/m2）	1	基			代価　第0069号内訳表
新設 道路照明「ａ」 独立柱（鋼管）ﾗﾍﾞﾙ貼付含む 平均路面輝度（1.0cd/m2）	1	基			代価　第0070号内訳表
新設 道路照明「ａ」 関電柱添架 ﾗﾍﾞﾙ貼付含む 平均路面輝度（1.0cd/m2）	1	基			代価　第0071号内訳表
新設 道路照明「ａ」 NTT柱添架　ﾗﾍﾞﾙ貼付含む 平均路面輝度（1.0cd/m2）	1	基			代価　第0072号内訳表

工 種 明 細 表

工種　第0001号明細表

名称・規格	数量	単位	単価	金額	備考
灯具取替 道路照明「ｋ」 平均路面輝度（0.5cd/m2）	1	台			代価　第0073号内訳表
灯具取替 道路照明「ｆ」 平均路面輝度（0.7cd/m2）	1	台			代価　第0074号内訳表
灯具取替 道路照明「ａ」 平均路面輝度（1.0cd/m2）	1	台			代価　第0075号内訳表
LEDランプ取替 景観照明（灯具清掃含む） 電源装置,落下防止ﾜｲﾔｰ,ｿｹｯﾄ防振ﾊﾟｯｷﾝ含む	1	台			代価　第0076号内訳表
LEDランプ取替 道路照明（灯具清掃含む） 電源装置,落下防止ﾜｲﾔｰ,ｿｹｯﾄ防振ﾊﾟｯｷﾝ含む	1	台			代価　第0077号内訳表
防犯灯・歩道照明灯具取替 器具・付属品支給 （関西電力申請、処分費含）	1	台			代価　第0078号内訳表
道路照明灯具取替 器具・付属品支給 （関西電力申請、処分費含）	1	台			代価　第0079号内訳表
独立柱補修 炭素繊維シート（φ200×H300）	1	基			代価　第0080号内訳表
灯具取替 LED壁面取付器具 防湿・防雨型、反射笠・ガード付 FHF32W高力率型相当品以上	1	台			代価　第0081号内訳表

工 種 明 細 表

工種　第0001号明細表

名称・規格	数量	単位	単価	金額	備考
電工	1	人			代価　第0082号内訳表
普通作業員	1	人			代価　第0083号内訳表
新設(基礎工除く) 防犯灯10VA 独立柱(鋼管)　ラベル貼付含む	1	基			代価　第0084号内訳表
電工 街路灯調査 新設調査	1	件			代価　第0085号内訳表
廃止 防犯灯・歩道照明 ﾗﾍﾞﾙはがし含む	1	基			代価　第0086号内訳表
廃止 道路照明 ﾗﾍﾞﾙはがし含む	1	基			代価　第0087号内訳表
移設 防犯灯・歩道照明 ﾗﾍﾞﾙ貼付含む	1	基			代価　第0088号内訳表
移設 道路照明（ｱｰﾑ･器具共） ﾗﾍﾞﾙ貼付含む	1	基			代価　第0089号内訳表
電源装置点検調整	1	件			代価　第0090号内訳表

照明工

工 種 明 細 表

工種　第0001号明細表

名称・規格	数量	単位	単価	金額	備考
帰属照明調査（ラベル含む） 現地調査、報告	1	件			代価　第0091号内訳表
合計	1	式			

新設

代 価 表

代価　第0001号内訳表

中継独立柱　　独立柱（鋼管）ﾗﾍﾞﾙ貼付含む　　1　基　当り

名称・規格	数量	単位	単価	金額	備考
照明柱設置 ﾀｳﾝﾎﾟｰﾙ φ89.1 H=6.3m	1	基			施工　第0-0001号内訳表
基礎工 0.4×0.4×1.1 鋼管ﾎﾟｰﾙ H=6.3m	1	基			施工　第0-0002号内訳表
単位当り	1	基			

球取替

代 価 表

代価　第0002号内訳表

蛍光灯ﾗﾝﾌﾟ　FL-20W　　ｶﾊﾞｰ清掃含む　　1　個　当り

名称・規格		数量	単位	単価	金額	備考
	蛍光灯ランプ　FL-20W型 FL-20W型	1	個			
	点灯管E型口金	1	個			
	電工		人			
	普通作業員		人			
	単　位　当　り	1	個			

球取替

代 価 表

代価　第0003号内訳表

蛍光灯ﾗﾝﾌﾟ　FHP-32W　　ｶﾊﾞｰ清掃含む　　1　個　当り

名称・規格		数量	単位	単価	金額	備考
	蛍光ランプ（コンパクト型） FHP-32W型	1	個			
	電工		人			
	普通作業員		人			
	単　位　当　り	1	個			

球取替

代 価 表

代価　第0004号内訳表

蛍光灯ﾗﾝﾌﾟ FLR-40W 壁天井　　ｶﾊﾞｰ清掃含む　　1　個　当り

名称・規格		数量	単位	単価	金額	備考
	蛍光ランプ（直管ラピッド型） FLR-40W型	1	個			
	電工		人			
	普通作業員		人			
	単位当り	1	個			

電源装置取替

代 価 表

代価　第0005号内訳表

照明用電源装置 100V 100W　　1　個　当り

名称・規格	数量	単位	単価	金額	備考
水銀灯安定器（100W）	1	個			
電工		人			
普通作業員		人			
単位当り	1	個			

電源装置取替

代 価 表

代価　第0006号内訳表

照明用電源装置 100V 200W　　1　個　当り

名称・規格	数量	単位	単価	金額	備考
水銀灯安定器（200W）	1	個			
電工		人			
普通作業員		人			
単位当り	1	個			

電源装置取替

代 価 表

代価　第0007号内訳表

照明用電源装置 100V 300W　　1　個　当り

名称・規格	数量	単位	単価	金額	備考
水銀灯安定器（300W）	1	個			
電工		人			
普通作業員		人			
単位当り	1	個			

電源装置取替

代 価 表

代価　第0008号内訳表

照明用電源装置 100V 400W　　1　個　当り

名称・規格	数量	単位	単価	金額	備考
水銀灯安定器（400W）	1	個			
電工		人			
普通作業員		人			
単位当り	1	個			

灯具付属品取替

代 価 表

代価　第0009号内訳表

照明カバー　　1　個　当り

名称・規格	数量	単位	単価	金額	備考
蛍光灯カバー FL-20W用	1	個			
電工		人			
普通作業員		人			
単位当り	1	個			

灯具付属品取替

代 価 表

代価　第0010号内訳表

ﾗﾍﾞﾙに関する作業（除去・貼付作業等）　　1　件　当り

名称・規格	数量	単位	単価	金額	備考
ﾗﾍﾞﾙ 支給品	1	枚			
普通作業員		人			
単位当り	1	件			

取替

代 価 表

代価　第0011号内訳表

独立柱 鋼管 (6.3m型)　　ﾗﾍﾞﾙ貼付含む　　1　基　当り

名称・規格	数量	単位	単価	金額	備考
照明柱設置 ﾀｳﾝﾎﾟｰﾙ φ89.1 H=6.3m	1	基			施工　第0-0001号内訳表
照明柱撤去 独立柱　(鋼管)	1	基			施工　第0-0017号内訳表
基礎工 0.4×0.4×1.1 鋼管ﾎﾟｰﾙ H=6.3m	1	基			施工　第0-0002号内訳表
単　位　当　り	1	基			

取替

代 価 表

代価　第0012号内訳表

独立柱 鋼管 (8m型)　　ﾗﾍﾞﾙ貼付含む　　1　基　当り

名称・規格	数量	単位	単価	金額	備考
照明柱設置 鋼管ﾃｰﾊﾟｰﾎﾟｰﾙ (ﾍﾞｰｽ式) 1灯型 8-8	1	基			施工　第0-0018号内訳表
照明柱撤去 独立柱　(鋼管)	1	基			施工　第0-0017号内訳表
基礎工 0.6×0.6×1.4 鋼管ﾃｰﾊﾟｰﾎﾟｰﾙ 8m型	1	基			施工　第0-0019号内訳表
単　位　当　り	1	基			

移設

代 価 表

代価　第0013号内訳表

蛍光灯 FL-20W　FHP-32W　　関電柱添架　ﾗﾍﾞﾙ貼付含む　　1　基　当り

名称・規格	数量	単位	単価	金額	備考
電力柱取付バンド IBT-312同等品以上	1	個			
電工		人			
普通作業員		人			
照明器具取外し 防犯灯	1	台			施工　第0-0028号内訳表
単　位　当　り	1	基			

移設

代 価 表

代価　第0014号内訳表

蛍光灯 FL-20W　FHP-32W　　NTT柱添架　ﾗﾍﾞﾙ貼付含む　　1　基　当り

名称・規格	数量	単位	単価	金額	備考
電力柱取付バンド IBT-312同等品以上	1	個			
硬質塩化ビニル電線管 VE16mm	2	m			
ビニル絶縁ビニルシースケーブル VVF2.0mm-2C	4	m			
電工		人			
普通作業員		人			
照明器具取外し 防犯灯	1	台			施工　第0-0028号内訳表
単位当り	1	基			

廃止

代 価 表

代価　第0015号内訳表

独立柱 鋼管 (6.3m型)　　1　基　当り

名称・規格	数量	単位	単価	金額	備考
照明柱撤去 独立柱 (鋼管)	1	基			施工　第0-0017号内訳表
撤去工 0.4×0.4×1.1 鋼管ﾎﾟｰﾙ H=6.3m	1	基			施工　第0-0029号内訳表
単位当り	1	基			

廃止

代 価 表

代価　第0016号内訳表

蛍光灯　FL-20W　FHP-32W　　関電柱・NTT柱添架　ﾗﾍﾞﾙはがし含む　　1　基　当り

名称・規格	数量	単位	単価	金額	備考
電工		人			
普通作業員		人			
単位当り	1	基			

廃止

代 価 表

代価　第0017号内訳表

水銀灯 HF-100W　　関電柱・NTT柱添架　ﾗﾍﾞﾙはがし含む　　1　基　当り

名称・規格	数量	単位	単価	金額	備考
電工		人			
普通作業員		人			
単位当り	1	基			

廃止

代 価 表

代価　第0018号内訳表

水銀灯 HF-200W～400W (ｱｰﾑ･器具共)　　関電柱・NTT柱添架　ﾗﾍﾞﾙはがし含む　　1　基　当り

名称・規格	数量	単位	単価	金額	備考
電工		人			
普通作業員		人			
単位当り	1	基			

廃止

代 価 表

代価　第0019号内訳表

蛍光灯　軒付添架　ﾗﾍﾞﾙはがし含む　1　基　当り

名称・規格	数量	単位	単価	金額	備考
電工		人			
普通作業員		人			
単位当り	1	基			

廃止

代 価 表

代価　第0020号内訳表

水銀灯 HF-100W　　軒付添架　ﾗﾍﾞﾙはがし含む　　1　基　当り

名称・規格	数量	単位	単価	金額	備考
電工		人			
普通作業員		人			
単位当り	1	基			

電工

代 価 表

代価　第0021号内訳表

街路灯調査　　機能調査　　1　件　当り

名称・規格		数量	単位	単価	金額	備考
	電工		人			
	単位当り	1	件			

電工

代 価 表

代価　第0022号内訳表

街路灯調査　　機能調査・安全点検及び清掃　　1　件　当り

名称・規格		数量	単位	単価	金額	備考
	電工		人			
	単位当り	1	件			

電工

代 価 表

代価　第0023号内訳表

方向・位置替　　防犯灯・歩道照明　　1　件　当り

名称・規格		数量	単位	単価	金額	備考
	電工		人			
	単位当り	1	件			

電工

代 価 表

代価　第0024号内訳表

方向・位置替　　道路照明　　1　件　当り

名称・規格		数量	単位	単価	金額	備考
	電工		人			
	普通作業員		人			
	単位当り	1	件			

電工

代 価 表

代価　第0025号内訳表

自動点滅器直結　　1　件　当り

名称・規格		数量	単位	単価	金額	備考
	電工		人			
	単位当り	1	件			

電工

代 価 表

代価　第0026号内訳表

カットアウトスイッチ取替　2P15A　1　個　当り

名称・規格	数量	単位	単価	金額	備考
カットアウトスイッチ 2P15A	1	個			
電工		人			
単位当り	1	個			

電工

代 価 表

代価　第0027号内訳表

自動点滅器取替　　自動点滅器 100V 3A　　1　個　当り

名称・規格	数量	単位	単価	金額	備考
自動点滅器100V3A リード線式	1	個			
電工		人			
普通作業員		人			
単位当り	1	個			

電工

代 価 表

代価　第0028号内訳表

自動点滅器取替　　自動点滅器 100V 6A　　1　個　当り

名称・規格	数量	単位	単価	金額	備考
自動点滅器100V6A リード線式	1	個			
電工		人			
普通作業員		人			
単位当り	1	個			

電工

代 価 表

代価　第0029号内訳表

自動点滅器取替　　自動点滅器 100V 10A　　1　個　当り

名称・規格	数量	単位	単価	金額	備考
自動点滅器100V10A リード線式	1	個			
電工		人			
普通作業員		人			
単位当り	1	個			

電工

代 価 表

代価　第0030号内訳表

VVF2.0-2心　　100　m　当り

名　称　・　規　格	数　量	単　位	単　価	金　額	備　考
ビニル絶縁ビニルシースケーブル VVF2.0mm-2C	100	m			
電工		人			
合　計	100	m			
単　位　当　り	1	m			

電工

代 価 表

代価　第0031号内訳表

DV2.6-2心　　1　径間　当り

名称・規格	数量	単位	単価	金額	備考
引込み用ビニル絶縁電線 DV2.6-2C	25	m			
電工		人			
単位当り	1	径間			

電工

代 価 表

代価　第0032号内訳表

自在ﾊﾞﾝﾄﾞ　　共架式　　1　件　当り

名　称　・　規　格	数　量	単　位	単　価	金　額	備　考
電力柱取付バンド IBT-312同等品以上	1	個			
普通作業員		人			
単　位　当　り	1	件			

電工

代 価 表

代価　第0033号内訳表

自在ﾊﾞﾝﾄﾞ　(道路照明)　　共架式　　1　件　当り

名　称　・　規　格	数　量	単　位	単　価	金　額	備　考
電力柱取付バンド IBT-412同等品以上	1	個			
普通作業員		人			
単　位　当　り	1	件			

保安

代 価 表

代価　第0034号内訳表

交通誘導員　　1　人　当り

名称・規格		数量	単位	単価	金額	備考
	交通誘導警備員 B	1	人日			施工　第0-0035号内訳表
	単 位 当 り	1	人			

申請

代 価 表

代価　第0035号内訳表

関西電力納付金　　防犯灯　　1　件　当り

名称・規格	数量	単位	単価	金額	備考
関西電力納付金 防犯灯	1	件			
単位当り	1	件			

申請

代 価 表

代価　第0036号内訳表

関西電力納付金　　道路照明　　1　件　当り

名称・規格		数量	単位	単価	金額	備考
	関西電力納付金 道路照明灯	1	件			
	単位当り	1	件			

賃料

代 価 表

代価　第0037号内訳表

高所作業車（オペレータ含む）　トラック架装リフトブーム型12m　1　日　当り

名称・規格	数量	単位	単価	金額	備考
運転手(特殊)		人			
軽油		L			
高所作業車(ﾄﾗｯｸ架装ﾘﾌﾄ･ﾌﾞｰﾑ型) 揚程12m		日			
単位当り	1	日			

賃料

代 価 表

代価　第0038号内訳表

ﾍﾞｰｽﾄﾗｯｸ4t積　2.9t吊　1　日　当り

名称・規格	数量	単位	単価	金額	備考
ﾄﾗｯｸ(ｸﾚｰﾝ装置付) ﾍﾞｰｽﾄﾗｯｸ4t積 2.9t吊		日			
軽油		L			
単位当り	1	日			

電工

代 価 表

代価　第0039号内訳表

引込開閉器箱取付　　取付バンド共　　1　個　当り

名称・規格	数量	単位	単価	金額	備考
プラスチックボックス（屋外式） 木製基盤付、南京錠にて施錠可 縦300×横200×深さ140程度）	1	個			
ステンレスバンド SFBT-N20同等品以上	1	m			
締付金具 SLS-2N同等品以上	1	個			
電工		人			
単位当り	1	個			

電工

代 価 表

代価　第0040号内訳表

漏電遮断器取付　2P 30AF/20AT　1　個　当り

名　称　・　規　格	数　量	単　位	単　価	金　額	備　考
漏電遮断器 2P　30AF/20AT	1	個			
電工		人			
単　位　当　り	1	個			

電工

代 価 表

代価　第0041号内訳表

タイムスイッチ取替　　クォーツモータ式　　1　個　当り

名　称　・　規　格	数　量	単　位	単　価	金　額	備　考
タイムスイッチ（停電補償付） 協約型（１回路型）2P クオーツモーター式（24H）	1	個			
電工		人			
単　位　当　り	1	個			

廃止

代 価 表

代価　第0042号内訳表

独立柱 鋼管 (8m型)　　1　基　当り

名称・規格	数量	単位	単価	金額	備考
照明柱撤去 独立柱 (鋼管)	1	基			施工　第0-0017号内訳表
撤去工 0.6×0.6×1.4 鋼管ﾃｰﾊﾟｰﾎﾟｰﾙ 8m型	1	基			施工　第0-0036号内訳表
単 位 当 り	1	基			

球取替

代 価 表

代価　第0043号内訳表

蛍光灯ﾗﾝﾌﾟ　FHF32W　　ｶﾊﾞｰ清掃含む　　1　個　当り

名称・規格		数量	単位	単価	金額	備考
	蛍光ランプ（Hf器具専用） FHF-32W型	1	個			
	電工		人			
	普通作業員		人			
	単　位　当　り	1	個			

球取替

代 価 表

代価　第0044号内訳表

蛍光灯ﾗﾝﾌﾟ　FPL27W　　ｶﾊﾞｰ清掃含む　　1　個　当り

名称・規格		数量	単位	単価	金額	備考
	蛍光ランプ（コンパクト型） FPL-27W型	1	個			
	電工		人			
	普通作業員		人			
	単　位　当　り	1	個			

球取替

代 価 表

代価　第0045号内訳表

蛍光灯ﾗﾝﾌﾟ　FHT42W　　ｶﾊﾞｰ清掃含む　　1　個　当り

名称・規格		数量	単位	単価	金額	備考
	蛍光ランプ（コンパクト型） FHT－42W型	1	個			
	電工		人			
	普通作業員		人			
	単　位　当　り	1	個			

球取替

代 価 表

代価　第0046号内訳表

高圧ﾅﾄﾘｳﾑﾗﾝﾌﾟ　NHF70W　　ｶﾊﾞｰ清掃含む　　1　個　当り

名称・規格	数量	単位	単価	金額	備考
高圧ナトリウムランプ NH70	1	個			
電工		人			
普通作業員		人			
単位当り	1	個			

球取替

代 価 表

代価　第0047号内訳表

高圧ﾅﾄﾘｳﾑﾗﾝﾌﾟ　NHF110W　　ｶﾊﾞｰ清掃含む　　1　個　当り

名称・規格	数量	単位	単価	金額	備考
道路照明灯器具取替工 ﾗﾝﾌﾟ　高圧ﾅﾄﾘｳﾑ灯 110W	1	個			施工　第0-0042号内訳表
単　位　当　り	1	個			

球取替

代 価 表

代価　第0048号内訳表

高圧ﾅﾄﾘｳﾑﾗﾝﾌﾟ　NHF180W　　ｶﾊﾞｰ清掃含む　　1　個　当り

名称・規格	数量	単位	単価	金額	備考
道路照明灯器具取替工 ﾗﾝﾌﾟ　高圧ﾅﾄﾘｳﾑ灯 180W	1	個			施工　第0-0043号内訳表
単　位　当　り	1	個			

球取替

代 価 表

代価　第0049号内訳表

ｾﾗﾐｯｸﾒﾀﾙﾊﾗｲﾄﾞﾗﾝﾌﾟ　CMF110W　　ｶﾊﾞｰ清掃含む　　1　個　当り

名称・規格		数量	単位	単価	金額	備考
	セラミックメタルハライドランプ CMF110	1	個			
	電工		人			
	普通作業員		人			
	単位当り	1	個			

球取替

代 価 表

代価　第0050号内訳表

ｾﾗﾐｯｸﾒﾀﾙﾊﾗｲﾄﾞﾗﾝﾌﾟ　CMF150W　　ｶﾊﾞｰ清掃含む　　1　個　当り

名称・規格		数量	単位	単価	金額	備考
	セラミックメタルハライドランプ CMF150	1	個			
	電工		人			
	普通作業員		人			
	単位当り	1	個			

球取替

代 価 表

代価　第0051号内訳表

ｾﾗﾐｯｸﾒﾀﾙﾊﾗｲﾄﾞﾗﾝﾌﾟ　CMF180・190W　　ｶﾊﾞｰ清掃含む　　1　個　当り

名称・規格		数量	単位	単価	金額	備考
	セラミックメタルハライドランプ CMF180	1	個			
	電工		人			
	普通作業員		人			
	単位当り	1	個			

新設

代 価 表

代価　第0052号内訳表

防犯灯 10VA (1,000lm以上)　　独立柱 (鋼管)　ﾗﾍﾞﾙ貼付含む　　1　基　当り

名称・規格	数量	単位	単価	金額	備考
照明柱設置 ﾀｳﾝﾎﾟｰﾙ φ89.1 H=6.3m	1	基			施工　第0-0001号内訳表
照明器具取付 防犯灯 10VA 1,000lm以上	1	台			施工　第0-0044号内訳表
基礎工 0.4×0.4×1.1 鋼管ﾎﾟｰﾙ H=6.3m	1	基			施工　第0-0002号内訳表
単　位　当　り	1	基			

新設

代 価 表

代価　第0053号内訳表

防犯灯 10VA (1,000lm以上)　　関電柱添架　ﾗﾍﾞﾙ貼付含む　　1　基　当り

名称・規格	数量	単位	単価	金額	備考
防犯灯10VA 定格光束1,000 lm以上	1	台			
電力柱取付バンド IBT-312同等品以上	1	個			
電工		人			
普通作業員		人			
関西電力納付金 防犯灯	1	件			
単位当り	1	基			

新設

代 価 表

代価　第0054号内訳表

防犯灯 10VA (1,000lm以上)　NTT柱添架　ﾗﾍﾞﾙ貼付含む　1　基　当り

名称・規格	数量	単位	単価	金額	備考
防犯灯10VA 定格光束1,000 lm以上	1	台			
電力柱取付バンド IBT-312同等品以上	1	個			
自動点滅器100V3A リード線式	1	個			
硬質塩化ビニル電線管 VE16ｍｍ	2	m			
ビニル絶縁ビニルシースケーブル VVF2.0ｍｍ-2C	4	m			
電工		人			
普通作業員		人			
単　位　当　り	1	基			

新設

代 価 表

代価　第0055号内訳表

防犯灯 20VA (2,000lm以上)　　独立柱 (鋼管)　ﾗﾍﾞﾙ貼付含む　　1　基　当り

名称・規格	数量	単位	単価	金額	備考
照明柱設置 ﾀｳﾝﾎﾟｰﾙ φ89.1 H=6.3m	1	基			施工　第0-0001号内訳表
照明器具取付 防犯灯 20VA 2,000lm以上	1	台			施工　第0-0045号内訳表
基礎工 0.4×0.4×1.1 鋼管ﾎﾟｰﾙ H=6.3m	1	基			施工　第0-0002号内訳表
単　位　当　り	1	基			

新設

代 価 表

代価　第0056号内訳表

防犯灯 20VA (2,000lm以上)　　関電柱添架　ﾗﾍﾞﾙ貼付含む　　1　基　当り

名称・規格	数量	単位	単価	金額	備考
防犯灯20VA 定格光束2,000 lm以上	1	台			
電力柱取付バンド IBT-312同等品以上	1	個			
電工		人			
普通作業員		人			
関西電力納付金 防犯灯	1	件			
単位当り	1	基			

新設

代 価 表

代価　第0057号内訳表

防犯灯 20VA (2,000lm以上)　　NTT柱添架　ﾗﾍﾞﾙ貼付含む　　1　基　当り

名称・規格	数量	単位	単価	金額	備考
防犯灯20VA 定格光束2,000 lm以上	1	台			
電力柱取付バンド IBT-312同等品以上	1	個			
自動点滅器100V3A リード線式	1	個			
硬質塩化ビニル電線管 VE16ｍｍ	2	m			
ビニル絶縁ビニルシースケーブル VVF2.0ｍｍ-2C	4	m			
電工		人			
普通作業員		人			
単　位　当　り	1	基			

新設

代 価 表

代価　第0058号内訳表

歩道照明 40VA (3,000lm以上)　　独立柱 (鋼管)　ﾗﾍﾞﾙ貼付含む　　1　基　当り

名称・規格	数量	単位	単価	金額	備考
照明柱設置 ﾀｳﾝﾎﾟｰﾙ φ89.1 H=6.3m	1	基			施工　第0-0001号内訳表
照明器具取付 歩道照明 40VA 3,000lm以上	1	台			施工　第0-0046号内訳表
基礎工 0.4×0.4×1.1 鋼管ﾎﾟｰﾙ H=6.3m	1	基			施工　第0-0002号内訳表
単　位　当　り	1	基			

新設

代 価 表

代価　第0059号内訳表

歩道照明 40VA (3,000lm以上)　　関電柱添架　ﾗﾍﾞﾙ貼付含む　　1　基　当り

名　称　・　規　格	数　量	単　位	単　価	金　額	備　考
歩道照明40VA 定格光束3,000 lm以上	1	台			
電力柱取付バンド IBT-312同等品以上	1	個			
電工		人			
普通作業員		人			
関西電力納付金 防犯灯	1	件			
単　位　当　り	1	基			

新設

代 価 表

代価　第0060号内訳表

歩道照明 40VA (3,000lm以上)　NTT柱添架　ﾗﾍﾞﾙ貼付含む　1　基　当り

名　称　・　規　格	数　量	単　位	単　価	金　額	備　考
歩道照明40VA 定格光束3,000 lm以上	1	台			
電力柱取付バンド IBT-312同等品以上	1	個			
自動点滅器100V3A リード線式	1	個			
硬質塩化ビニル電線管 VE16ｍｍ	2	m			
ビニル絶縁ビニルシースケーブル VVF2.0ｍｍ-2C	4	m			
電工		人			
普通作業員		人			
単　位　当　り	1	基			

灯具取替

代 価 表

代価　第0061号内訳表

防犯灯 10VA（灯具含む）　定格光束1,000 lm以上　1　台　当り

名称・規格	数量	単位	単価	金額	備考
防犯灯10VA 定格光束1,000 lm以上	1	台			
電力柱取付バンド IBT-312同等品以上	1	個			
電工		人			
普通作業員		人			
単位当り	1	台			

灯具取替

代 価 表

代価　第0062号内訳表

防犯灯 20VA（灯具含む）　定格光束2,000 lm以上　1　台　当り

名称・規格	数量	単位	単価	金額	備考
防犯灯20VA 定格光束2,000 lm以上	1	台			
電力柱取付バンド IBT-312同等品以上	1	個			
電工		人			
普通作業員		人			
単位当り	1	台			

灯具取替

代 価 表

代価　第0063号内訳表

歩道照明 40VA (灯具含む)　　定格光束3,000 lm以上　　1　台　当り

名称・規格	数量	単位	単価	金額	備考
歩道照明40VA 定格光束3,000 lm以上	1	台			
電力柱取付バンド IBT-312同等品以上	1	個			
電工		人			
普通作業員		人			
単位当り	1	台			

新設

代 価 表

代価　第0064号内訳表

道路照明「ｋ」　独立柱（鋼管）ﾗﾍﾞﾙ貼付含む　平均路面輝度（0.5cd/m2）　1　基　当り

名称・規格	数量	単位	単価	金額	備考
照明柱設置 鋼管ﾃｰﾊﾟｰﾎﾟｰﾙ（ﾍﾞｰｽ式）1灯型 8-8	1	基			施工　第0-0018号内訳表
照明器具取付 道路照明 ガイドラインタイプ「ｋ」 平均路面輝度（0.5cd/m2）	1	台			施工　第0-0047号内訳表
基礎工 0.6×0.6×1.4 鋼管ﾃｰﾊﾟｰﾎﾟｰﾙ 8m型	1	基			施工　第0-0019号内訳表
単　位　当　り	1	基			

新設

代 価 表

代価　第0065号内訳表

道路照明「ｋ」　関電柱添架 ﾗﾍﾞﾙ貼付含む　平均路面輝度（0.5cd/m2）　1　基　当り

名　称　・　規　格	数　量	単　位	単　価	金　額	備　考
照明柱設置 電柱添架式アーム 出幅800mm 亜鉛ﾒｯｷ仕上げ	1	基			施工　第0-0049号内訳表
照明器具取付 道路照明 ガイドラインタイプ「ｋ」 平均路面輝度（0.5cd/m2）	1	台			施工　第0-0050号内訳表
関西電力納付金 道路照明灯	1	件			
単　位　当　り	1	基			

新設

代 価 表

代価　第0066号内訳表

道路照明「ｋ」　NTT柱添架　ﾗﾍﾞﾙ貼付含む　平均路面輝度（0.5cd/m2）　1　基　当り

名称・規格	数量	単位	単価	金額	備考
照明柱設置 電柱添架式アーム 出幅800mm 亜鉛ﾒｯｷ仕上げ	1	基			施工　第0-0049号内訳表
照明器具取付 道路照明 ガイドラインタイプ「ｋ」 平均路面輝度（0.5cd/m2）	1	台			施工　第0-0051号内訳表
単　位　当　り	1	基			

新設

代 価 表

代価　第0067号内訳表

道路照明「ｆ」　独立柱（鋼管）ﾗﾍﾞﾙ貼付含む　平均路面輝度（0.7cd/m2）　1　基　当り

名称・規格	数量	単位	単価	金額	備考
照明柱設置 鋼管ﾃｰﾊﾟｰﾎﾟｰﾙ（ﾍﾞｰｽ式）1灯型 8-18	1	基			施工　第0-0052号内訳表
照明器具取付 道路照明 ガイドラインタイプ「ｆ」 平均路面輝度（0.7cd/m2）	1	台			施工　第0-0053号内訳表
基礎工 0.6×0.6×1.4 鋼管ﾃｰﾊﾟｰﾎﾟｰﾙ 8m型	1	基			施工　第0-0019号内訳表
単　位　当　り	1	基			

新設

代 価 表

代価　第0068号内訳表

道路照明「ｆ」　関電柱添架 ﾗﾍﾞﾙ貼付含む　平均路面輝度（0.7cd/m2）　1　基　当り

名　称　・　規　格	数　量	単　位	単　価	金　額	備　考
照明柱設置 電柱添架式テーパーアーム 出幅1800mm 亜鉛ﾒｯｷ仕上げ	1	基			施工　第0-0054号内訳表
照明器具取付 道路照明 ガイドラインタイプ「ｆ」 平均路面輝度（0.7cd/m2）	1	台			施工　第0-0055号内訳表
関西電力納付金 道路照明灯	1	件			
単　位　当　り	1	基			

新設

代 価 表

代価　第0069号内訳表

道路照明「ｆ」　NTT柱添架　ﾗﾍﾞﾙ貼付含む　平均路面輝度（0.7cd/m2）　1　基　当り

名称・規格	数量	単位	単価	金額	備考
照明柱設置 電柱添架式テーパーアーム 出幅1800mm 亜鉛ﾒｯｷ仕上げ	1	基			施工　第0-0054号内訳表
照明器具取付 道路照明 ガイドラインタイプ「ｆ」 平均路面輝度（0.7cd/m2）	1	台			施工　第0-0056号内訳表
単　位　当　り	1	基			

新設

代 価 表

代価　第0070号内訳表

道路照明「ａ」　独立柱（鋼管）ﾗﾍﾞﾙ貼付含む　平均路面輝度（1.0cd/m2）　1　基　当り

名　称　・　規　格	数　量	単　位	単　価	金　額	備　考
照明柱設置 鋼管ﾃｰﾊﾟｰﾎﾟｰﾙ（ﾍﾞｰｽ式）1灯型 8-18	1	基			施工　第0-0052号内訳表
照明器具取付 道路照明 ガイドラインタイプ「ａ」 平均路面輝度（1.0cd/m2）	1	台			施工　第0-0057号内訳表
基礎工 0.6×0.6×1.4 鋼管ﾃｰﾊﾟｰﾎﾟｰﾙ 8m型	1	基			施工　第0-0019号内訳表
単　位　当　り	1	基			

新設

代 価 表

代価　第0071号内訳表

道路照明「ａ」　関電柱添架 ﾗﾍﾞﾙ貼付含む　平均路面輝度（1.0cd/m2）　1　基　当り

名　称　・　規　格	数　量	単　位	単　価	金　額	備　考
照明柱設置 電柱添架式テーパーアーム 出幅1800mm 亜鉛ﾒｯｷ仕上げ	1	基			施工　第0-0054号内訳表
照明器具取付 道路照明 ガイドラインタイプ「ａ」 平均路面輝度（1.0cd/m2）	1	台			施工　第0-0058号内訳表
関西電力納付金 道路照明灯	1	件			
単　位　当　り	1	基			

新設

代 価 表

代価　第0072号内訳表

道路照明「ａ」　NTT柱添架　ﾗﾍﾞﾙ貼付含む　平均路面輝度（1.0cd/m2）　1　基　当り

名　称　・　規　格	数　量	単　位	単　価	金　額	備　考
照明柱設置 電柱添架式テーパーアーム 出幅1800mm 亜鉛ﾒｯｷ仕上げ	1	基			施工　第0-0054号内訳表
照明器具取付 道路照明 ガイドラインタイプ「ａ」 平均路面輝度（1.0cd/m2）	1	台			施工　第0-0059号内訳表
単　位　当　り	1	基			

灯具取替

代 価 表

代価　第0073号内訳表

道路照明「ｋ」　平均路面輝度（0.5cd/m2）　1　台　当り

名　称　・　規　格	数　量	単　位	単　価	金　額	備　考
道路照明「ｋ」 平均路面輝度0.5ｃｄ/㎡ ガイドラインタイプｋ	1	台			
電工		人			
普通作業員		人			
単　位　当　り	1	台			

灯具取替

代 価 表

代価　第0074号内訳表

道路照明「ｆ」　平均路面輝度（0.7cd/m2）　1　台　当り

名称・規格	数量	単位	単価	金額	備考
道路照明「ｆ」 平均路面輝度0.7ｃｄ/㎡ ガイドラインタイプｆ	1	台			
電工		人			
普通作業員		人			
単　位　当　り	1	台			

灯具取替

代 価 表

代価　第0075号内訳表

道路照明ガイドラインタイプａ　　平均路面輝度（1.0cd/m2）　　1　台　当り

名称・規格	数量	単位	単価	金額	備考
道路照明「ａ」 平均路面輝度1.0ｃｄ/㎡ ガイドラインタイプ「ａ」	1	台			
電工		人			
普通作業員		人			
単　位　当　り	1	台			

LEDランプ取替

代 価 表

代価　第0076号内訳表

景観照明（灯具清掃含む）　電源装置,落下防止ﾜｲﾔｰ,ｿｹｯﾄ防振ﾊﾟｯｷﾝ含む　1　台　当り

名称・規格	数量	単位	単価	金額	備考
LEDランプ　景観照明 水銀灯　200W相当・LED横付け可能タイプ 電源装置含む	1	台			
電工		人			
普通作業員		人			
単　位　当　り	1	台			

LEDランプ取替

代 価 表

代価　第0077号内訳表

道路照明（灯具清掃含む）　電源装置,落下防止ﾜｲﾔｰ,ｿｹｯﾄ防振ﾊﾟｯｷﾝ含む　1　台　当り

名称・規格	数量	単位	単価	金額	備考
LEDランプ　道路照明 水銀灯　400W相当・LED横付け可能タイプ 電源装置含む	1	台			
電工		人			
普通作業員		人			
単　位　当　り	1	台			

防犯灯灯具取替

代 価 表

代価　第0078号内訳表

器具・付属品支給　（関西電力申請、処分費含）　1　台　当り

名称・規格	数量	単位	単価	金額	備考
電工		人			
普通作業員		人			
単位当り	1	台			

道路照明灯具取替

代 価 表

代価　第0079号内訳表

器具・付属品支給　（関西電力申請、処分費含）　1　台　当り

名称・規格	数量	単位	単価	金額	備考
電工		人			
普通作業員		人			
単位当り	1	台			

独立柱補修

代 価 表

代価　第0080号内訳表

炭素繊維シート（φ200×H300）　1　基　当り

名称・規格		数量	単位	単価	金額	備考
	材料 （炭素繊維シート、接着剤 プライマー、仕上塗料含）	1	式			
	普通作業員		人			
	諸雑費		%			
	単位当り	1	基			

灯具取替

代 価 表

代価　第0081号内訳表

LED壁面取付器具　防湿・防雨型、反射笠・ガード付　FHF32W高力率型相当品以上　1　台　当り

名　称　・　規　格	数　量	単　位	単　価	金　額	備　考
LED照明器具（壁面取付器具） HF-32W高出力型器具相当品以上 防湿・防雨型反射笠・ガード付	1	台			
電工		人			
普通作業員		人			
単　位　当　り	1	台			

電工

代 価 表

代価　第0082号内訳表

1　人　当り

名称・規格	数量	単位	単価	金額	備考
電工		人			
単位当り	1	人			

普通作業員

代 価 表

代価　第0083号内訳表

1　人　当り

名称・規格	数量	単位	単価	金額	備考
普通作業員		人			
単位当り	1	人			

新設(基礎工除く)

代 価 表

代価　第0084号内訳表

LED防犯灯10VA　　独立柱(鋼管)　ラベル貼付含む　　1　基　当り

名称・規格	数量	単位	単価	金額	備考
照明柱設置 ﾀｳﾝﾎﾟｰﾙ φ89.1 H=6.3m	1	基			施工　第0-0001号内訳表
照明器具取付 防犯灯 10VA 1,000lm以上	1	台			施工　第0-0044号内訳表
単位当り	1	基			

電工

代 価 表

代価　第0085号内訳表

街路灯調査　　新設調査　　1　件　当り

名称・規格		数量	単位	単価	金額	備考
	電工		人			
	単位当り	1	件			

廃止

代 価 表

代価　第0086号内訳表

防犯灯　ﾗﾍﾞﾙはがし含む　1　基　当り

名　称　・　規　格	数　量	単　位	単　価	金　額	備　考
電工		人			
普通作業員		人			
単　位　当　り	1	基			

廃止

代 価 表

代価　第0087号内訳表

道路照明　ﾗﾍﾞﾙはがし含む　1　基　当り

名称・規格	数量	単位	単価	金額	備考
電工		人			
普通作業員		人			
単位当り	1	基			

移設

代 価 表

代価　第0088号内訳表

防犯灯　ﾗﾍﾞﾙ貼付含む　1　基　当り

名　称　・　規　格	数　量	単　位	単　価	金　額	備　考
電力柱取付バンド IBT-312同等品以上	1	個			
硬質塩化ビニル電線管 VE16ｍｍ	2	m			
ビニル絶縁ビニルシースケーブル VVF2.0ｍｍ-2C	4	m			
電工		人			
普通作業員		人			
照明器具取外し 防犯灯	1	台			施工　第0-0028号内訳表
単　位　当　り	1	基			

移設

代 価 表

代価　第0089号内訳表

道路照明（ｱｰﾑ･器具共）　ﾗﾍﾞﾙ貼付含む　1　基　当り

名　称　・　規　格	数　量	単　位	単　価	金　額	備　考
電力柱取付バンド IBT-412同等品以上	2	個			
硬質塩化ビニル電線管 VE16ｍｍ	2	m			
ビニル絶縁ビニルシースケーブル VVF2.0ｍｍ-2C	4	m			
電工		人			
普通作業員		人			
照明器具取外し 道路照明	1	台			施工　第0-0060号内訳表
単　位　当　り	1	基			

電源装置点検調整

代 価 表

代価　第0090号内訳表

1　人　当り

名称・規格	数量	単位	単価	金額	備考
電工		人			
単位当り	1	人			

帰属照明調査（ラベル含む）

代 価 表

代価　第0091号内訳表

現地調査、報告　　1　件　当り

名称・規格		数量	単位	単価	金額	備考
	電工		人			
	単位当り	1	件			

施工単価表

施工　第0-0001号内訳表　　頁0-0103/0166

照明柱設置

［規格１］ﾀｳﾝﾎﾟｰﾙ　φ89.1 H=6.3m　　［規格２］　　［ 摘要 ］　　1　基　当り

名　称　・　規　格	数　量	単　位	単　価	金　額	備　考
鋼管ポール　φ89.1　H=6.3m 溶融亜鉛メッキ	1	本			1
電工		人			1
普通作業員		人			1
単　位　当　り	1	基			

施工単価表

施工　第0-0002号内訳表　　頁0-0104/0166

基礎工 0.4×0.4×1.1

［規格１］鋼管ﾎﾟｰﾙ H=6.3m　　［規格２］　　［ 摘要 ］　　10　基　当り

名　称　・　規　格	数　量	単　位	単　価	金　額	備　考
舗装版切断(ｱｽﾌｧﾙﾄ舗装版) As舗装版厚->15cm以下	32	m			施工　第0-0003号内訳表 1
舗装版破砕(ｱｽﾌｧﾙﾄ舗装版) 撤去厚->4cmを超え10cm以下	12.6	m2			施工　第0-0004号内訳表 1
床掘り 土砂 現場制約あり	9.2	m3			施工　第0-0005号内訳表 1
基礎砕石 厚１０cm，１層転圧	2.3	m2			施工　第0-0006号内訳表 1
型枠 一般型枠 小型構造物	17.6	m2			施工　第0-0008号内訳表 1
コンクリート 小型構造物	1.8	m3			施工　第0-0009号内訳表 1
埋戻し 現場制約あり 土砂 締固め有り	5.1	m3			施工　第0-0010号内訳表 1
路盤材敷均し転圧［粒調砕石］ 厚１０cm，２層転圧	11	m2			施工　第0-0011号内訳表 1
表層(車道・路肩部) ｔ＝５０mm 密粒度ｱｽｺﾝ[再](13)	11	m2			施工　第0-0012号内訳表 1
投棄料 土 砂	1	式			施工　第0-0013号内訳表 1
土砂等運搬 土質->土砂(岩塊･玉石混り土含む)	3.5	m3			施工　第0-0014号内訳表 1
投棄料 ｱｽﾌｧﾙﾄ殻	1	式			施工　第0-0015号内訳表 1

施工単価表

施工　第0-0002号内訳表　　頁0-0105/0166

基礎工 0.4×0.4×1.1

［規格１］鋼管ﾎﾟｰﾙ H=6.3m　　［規格２］　　［ 摘要 ］　　10　基　当り

名　称　・　規　格	数　量	単　位	単　価	金　額	備　考
殻運搬（人力積込） 　アスファルト（土砂等運搬歩掛準用）	0.6	m3			施工　第0-0016号内訳表
合　計	10	基			
単　位　当　り	1	基			

舗装版切断(ｱｽﾌｧﾙﾄ舗装版)

積算単価算出表

施工　第0-0003号内訳表

［規格１］ As舗装版厚->15cm以下　　［規格２］　　［ 摘要 ］　　1　　m　当り

標準単価			代表機労材規格	構成比	基準単価		積算規格	単　価	補　正 構成比	備　考
	K1		ｺﾝｸﾘｰﾄｶｯﾀ 切削深20cm級 [ﾊﾞｷｭｰﾑ式･湿式]				ｺﾝｸﾘｰﾄｶｯﾀ [ﾊﾞｷｭｰﾑ式･湿式] 20cm級			
	K									
	R1		特殊作業員				特殊作業員			
	R2		土木一般世話役				土木一般世話役			
	R3		普通作業員				普通作業員			
	R									
	Z1		ｺﾝｸﾘｰﾄｶｯﾀ(ﾌﾞﾚｰﾄﾞ) 径22ｲﾝﾁ				舗道版切断 ｶｯﾀｰﾌﾞﾚｰﾄﾞ 径22ｲﾝﾁ			
	Z2		ｶﾞｿﾘﾝ ﾚｷﾞｭﾗｰ ｽﾀﾝﾄﾞ				ﾚｷﾞｭﾗｰｶﾞｿﾘﾝ			
	Z									
							計			
	積算単価　＝									
	A B	舗装版種別 ｱｽﾌｧﾙﾄ舗装版厚	=1 =1	ｱｽﾌｧﾙﾄ舗装版 15cm以下						

04-29552831-1

舗装版破砕(ｱｽﾌｧﾙﾄ舗装版)

積算単価算出表

施工　第0-0004号内訳表

［規格１］　［規格２］撤去厚->4cmを超え10cm以下　［ 摘要 ］　1　m2　当り

標準単価	代表機労材規格			構成比	基準単価	積算規格	単　価	補　正 構成比	備　考
	K1		空気圧縮機 3.5～3.7m3/min [可搬式･ｴﾝｼﾞﾝ駆動･ｽｸﾘｭ型] 排出ｶﾞｽ対策型含			空気圧縮機(排出ｶﾞｽ対策型含) 可搬式ｴﾝｼﾞﾝ 3.5～3.7m3/分			
	K2		さく岩機 20kg級 [ｺﾝｸﾘｰﾄﾌﾞﾚｰｶ]			さく岩機 [ｺﾝｸﾘｰﾄﾌﾞﾚｰｶ] 20kg級			
	K								
	R1		特殊作業員			特殊作業員			
	R2		普通作業員			普通作業員			
	R								
	Z1		軽油 1.2号 ﾊﾟﾄﾛｰﾙ給油			軽油			
	Z								
						計			
	積算単価　＝								
	A	舗装版種別	=1	ｱｽﾌｧﾙﾄ舗装版					
	B	障害等の有無	=2	有り					
	D	舗装版厚	=5	4cmを超え10cm以下					
	F	積込作業の有無	=1	有り					

床掘り

積算単価算出表

施工　第0-0005号内訳表

［規格１］土砂 現場制約あり　［規格２］　［ 摘要 ］　1　m3　当り

標準単価	代表機労材規格			構成比	基準単価	積算規格		単　価	補　正 構成比	備　考
	K									
	R1		普通作業員				普通作業員			
	R									
	Z									
							計			
	積算単価　＝									
	A	土質	=1	土砂						
	B	施工方法	=6	現場制約あり						

施工単価表

施工　第0-0006号内訳表　　頁0-0109/0166

基礎砕石

［規格１］厚１０cm，１層転圧　　［規格２］　　［ 摘要 ］　　1　m2　当り

名　称　・　規　格	数　量	単　位	単　価	金　額	備　考
再生切込砕石 （0～30mm･0～40mm）		m3			1
振動ﾛｰﾗ運転		日			1
普通作業員		人			1
雑材料		%			
1.0m2当り		m2			
単　位　当　り	1	m2			
A　材料種類 B　１層仕上厚(cm) C　転圧層数(層)		=3 =10 =1	再生切込砕石 １層仕上厚(cm) 転圧層数(層)		
D　作業難易度		=1	標準		

型枠

積算単価算出表

施工　第0-0008号内訳表

［規格１］一般型枠　　［規格２］小型構造物　　［ 摘要 ］　　1　m2　当り

標準単価	代表機労材規格			構成比	基準単価	積算規格		単　価	補　正 構成比	備　考
	K									
	R1		型わく工				型わく工			
	R2		普通作業員				普通作業員			
	R3		土木一般世話役				土木一般世話役			
	R									
	Z									
							計			
	積算単価　＝									
	A B	型枠の種類 構造物の種類	=1 =2	一般型枠 小型構造物						

コンクリート

積算単価算出表

施工　第0-0009号内訳表

［規格１］小型構造物　　［規格２］　　［ 摘要 ］　　1　m3　当り

標準単価	代表機労材規格			構成比	基準単価	積算規格		単　価	補　正 構成比	備　考
	K									
	R1		普通作業員				普通作業員			
	R2		土木一般世話役				土木一般世話役			
	R3		特殊作業員				特殊作業員			
	R									
	Z1		生ｺﾝｸﾘｰﾄ 高炉24-12-25(20) W/C=55%				生ｺﾝｸﾘｰﾄ 18-8-40BB 水ｾﾒﾝﾄ比60%以下			
	Z									
							計			
	積算単価　＝									
	A	構造物種別	=2	小型構造物						
	B	打設工法	=4	人力打設						
	C	ｺﾝｸﾘｰﾄ規格	=9	18-8-40BB［水ｾﾒﾝﾄ比 60%以下］						
	E	養生工の種類	=2	一般養生						
	G	現場内小運搬の有無	=2	無し						

埋戻し

積算単価算出表

施工　第0-0010号内訳表

［規格１］現場制約あり 土砂　　［規格２］締固め有り　　［ 摘要 ］　　1　m3　当り

標準単価	代表機労材規格			構成比	基準単価	積算規格		単　価	補　正 構成比	備　考
	K1		ﾀﾝﾊﾟ及びﾗﾝﾏ 質量60～80kg				ﾀﾝﾊﾟ（ﾗﾝﾏ） 60～80kg			
	K									
	R1		普通作業員				普通作業員			
	R2		特殊作業員				特殊作業員			
	R									
	Z1		ｶﾞｿﾘﾝ ﾚｷﾞｭﾗｰ ｽﾀﾝﾄﾞ				ﾚｷﾞｭﾗｰｶﾞｿﾘﾝ			
	Z									
							計			
	積算単価　＝									
	A B C	施工方法 土質 締固めの有無	=6 =1 =1	現場制約あり 土砂 有り						

施工単価表

施工　第0-0011号内訳表　　頁0-0113/0166

路盤材敷均し転圧［粒調砕石］

［規格１］厚１０cm，２層転圧　　［規格２］　　［ 摘要 ］　　1　m2　当り

名　称　・　規　格	数　量	単　位	単　価	金　額	備　考
粒調砕石 （0～25mm･0～30mm･0～40mm）		m3			1
振動ﾛｰﾗ運転		日			1
普通作業員		人			1
雑材料		%			
1.0m2当り		m2			
単　位　当　り	1	m2			
A　材料種類 B　１層仕上厚(cm) C　転圧層数(層)		=5 =10 =2	粒調砕石 １層仕上厚(cm) 転圧層数(層)		
D　作業難易度		=1	標準		

表層(車道・路肩部)

積算単価算出表

施工　第0-0012号内訳表

［規格１］ ｔ＝５０mm　［規格２］ 密粒度ｱｽｺﾝ［再］(13)　［ 摘要 ］　1　m2　当り

標準単価	代表機労材規格			構成比	基準単価	積算規格	単　価	補　正 構成比	備　考
	K1	振動ﾛｰﾗ(舗装用) 質量0.5～0.6t [ﾊﾝﾄﾞｶﾞｲﾄﾞ式]				振動ﾛｰﾗ(舗装用) [ﾊﾝﾄﾞｶﾞｲﾄﾞ式] 0.5～0.6t			
	K2	振動ｺﾝﾊﾟｸﾀ 質量40～60kg [前進型]				振動ｺﾝﾊﾟｸﾀ [前進型] 40～60kg			
	K								
	R1	特殊作業員				特殊作業員			
	R2	普通作業員				普通作業員			
	R3	土木一般世話役				土木一般世話役			
	R								
	Z1	密粒度ｱｽｺﾝ TOP20　t=50mm				再生密粒度ｱｽｺﾝ TOP13			
	Z2	ｱｽﾌｧﾙﾄ乳剤 PK-3 ﾌﾟﾗｲﾑｺｰﾄ用				ｱｽﾌｧﾙﾄ乳剤 PK-3(ﾌﾟﾗｲﾑｺｰﾄ用)			
	Z3	ｶﾞｿﾘﾝ ﾚｷﾞｭﾗｰ ｽﾀﾝﾄﾞ				ﾚｷﾞｭﾗｰｶﾞｿﾘﾝ			
	Z4	軽油 1.2号 ﾊﾟﾄﾛｰﾙ給油				軽油			
	Z								
						計			
	積算単価　＝								
	A	平均幅員	=1	1.4m未満(1層当り平均厚50mm以下)					
	B	1層当り平均仕上り厚(mm)	=50	1層当り平均仕上り厚(mm)					
	C	材料	=8	密粒度ｱｽｺﾝ［再］(13)					

表層(車道・路肩部)

積算単価算出表

施工　第0-0012号内訳表

［規格１］ ｔ＝５０mm　［規格２］ 密粒度ｱｽｺﾝ［再］(13)　［ 摘要 ］　1　m2　当り

標準単価	代表機労材規格			構成比	基準単価	積算規格		単　価	補　正 構成比	備　考
	D	夜間割増の有無	=1	無し						
	E	瀝青材料種類	=2	ﾌﾟﾗｲﾑｺｰﾄ PK-3						

施工単価表

施工　第0-0013号内訳表　　頁0-0116/0166

投棄料

［規格１］土 砂　　［規格２］　　［ 摘要 ］　　1　式　当り

名 称 ・ 規 格	数 量	単 位	単 価	金 額	備 考
投棄料	1.00	式			1 処分費
単 位 当 り	1	式			
A 種 類 B 処分量(m3又はt) C ★★投棄料(円/t)		=1 =3.5 =	土砂 処分量(m3又はt) ★★投棄料(円/t)		

土砂等運搬

積算単価算出表

施工　第0-0014号内訳表

［規格１］ 土質->土砂(岩塊･玉石混り土含む)　　［規格２］　　［ 摘要 ］　　1　m3　当り

標準単価			代表機労材規格	構成比	基準単価		積算規格	単　価	補　正 構成比	備　考
	K1		ﾀﾞﾝﾌﾟﾄﾗｯｸ[ｵﾝﾛｰﾄﾞ･ﾃﾞｨｰｾﾞﾙ] 2t積級(ﾀｲﾔ損耗費及び補修費(良好)含む)				ﾀﾞﾝﾌﾟﾄﾗｯｸ 2t積級[ｵﾝﾛｰﾄﾞ･ﾃﾞｨｰｾﾞﾙ] ﾀｲﾔ損耗費及び補修費(良好)含む			
	K									
	R1		運転手(一般)				運転手(一般)			
	R									
	Z1		軽油 1.2号 ﾊﾟﾄﾛｰﾙ給油				軽油			
	Z									
							計			
	積算単価　＝									
	A	土砂等発生現場	=2	小規模						
	B	積込機種･規格	=6	ﾊﾞｯｸﾎｳ山積0.13m3(平積0.1m3)						
	C	土質	=1	土砂(岩塊･玉石混り土含む)						
	D	DID区間の有無	=2	有り						
	E	運搬距離	=24	11.0km以下						

施工単価表

施工　第0-0015号内訳表　　頁0-0118/0166

投棄料

［規格１］ｱｽﾌｧﾙﾄ殻　　［規格２］　　［ 摘要 ］　　1　式　当り

名称・規格	数量	単位	単価	金額	備考
投棄料	1.00	式			1 処分費
単位当り	1	式			
A 種類 B 処分量(m3又はt) C ★★投棄料(円/t)		=2 =0.6 =	Ａｓ殻 処分量(m3又はt) ★★投棄料(円/t)		

殻運搬（人力積込）

積算単価算出表

施工　第0-0016号内訳表

［規格１］アスファルト（土砂等運搬歩掛準用）　［規格２］　［ 摘要 ］　1　m3　当り

標準単価	代表機労材規格			構成比	基準単価	積算規格	単　価	補　正 構成比	備　考
	K1		ﾀﾞﾝﾌﾟﾄﾗｯｸ[ｵﾝﾛｰﾄﾞ・ﾃﾞｨｰｾﾞﾙ] 2t積級(ﾀｲﾔ損耗費及び補修費(良好)含む)			ﾀﾞﾝﾌﾟﾄﾗｯｸ 2t積級[ｵﾝﾛｰﾄﾞ・ﾃﾞｨｰｾﾞﾙ] ﾀｲﾔ損耗費及び補修費(良好)含む			
	K								
	R1		運転手(一般)			運転手(一般)			
	R								
	Z1		軽油 1.2号 ﾊﾟﾄﾛｰﾙ給油			軽油			
	Z								
						計			
	積算単価　＝								
	A	土砂等発生現場	=3	現場制約あり					
	B	積込機種･規格	=7	人力					
	C	土質	=2	軟岩					
	D	DID区間の有無	=2	有り					
	E	運搬距離	=31	14.5km以下					

施工単価表

施工　第0-0017号内訳表　　頁0-0120/0166

照明柱撤去

［規格１］独立柱　（鋼管）　　［規格２］　　［ 摘要 ］　　1　基　当り

名称・規格	数量	単位	単価	金額	備考
電工		人			1
普通作業員		人			1
単位当り	1	基			

施工単価表

施工　第0-0018号内訳表　　頁0-0121/0166

照明柱設置

［規格１］鋼管ﾃｰﾊﾟｰﾎﾟｰﾙ（ﾍﾞｰｽ式）1灯型 8-8　　［規格２］　　［ 摘要 ］　　1　基　当り

名　称　・　規　格	数　量	単　位	単　価	金　額	備　考
鋼管テーパーポール（ベース式） 建設省型（8－8溶融亜鉛メッキ）	1	本			1
電工		人			1
普通作業員		人			1
単　位　当　り	1	基			

施工単価表

施工　第0-0019号内訳表　　頁0-0122/0166

基礎工 0.6×0.6×1.4

［規格１］鋼管ﾃｰﾊﾟｰﾎﾟｰﾙ 8m型　　［規格２］　　［ 摘要 ］　　10　基　当り

名　称　・　規　格	数　量	単　位	単　価	金　額	備　考
舗装版切断(ｱｽﾌｧﾙﾄ舗装版) As舗装版厚->15cm以下	38	m			施工　第0-0003号内訳表 1
舗装版破砕積込(小規模土工)	17.6	m2			施工　第0-0020号内訳表 1
床掘り 土砂 上記以外(小規模)	17	m3			施工　第0-0021号内訳表 1
基礎砕石 厚１０cm，１層転圧	4.6	m2			施工　第0-0006号内訳表 1
型枠 一般型枠 小型構造物	33.6	m2			施工　第0-0008号内訳表 1
コンクリート 小型構造物	5	m3			施工　第0-0009号内訳表 1
アンカーフレーム（道路照明用） 一体型フレーム　L=500ｍｍ	10	組			1
鉄筋工 異形棒鋼（SD345）D19mm	0.08	t			施工　第0-0022号内訳表 1
鉄筋工 異形棒鋼（SD345）D16mm	0.07	t			施工　第0-0023号内訳表 1
埋戻し 上記以外(小規模) 土砂	8.9	m3			施工　第0-0024号内訳表 1
路盤材敷均し転圧［粒調砕石］ 厚１０cm，２層転圧	14	m2			施工　第0-0011号内訳表 1
表層(車道・路肩部) ｔ＝５０mm 密粒度ｱｽｺﾝ[再](13)	14	m2			施工　第0-0012号内訳表 1

施工単価表

施工　第0-0019号内訳表　　頁0-0123/0166

基礎工 0.6×0.6×1.4

［規格１］鋼管ﾃｰﾊﾟｰﾎﾟｰﾙ 8m型　　［規格２］　　［ 摘要 ］　　10　基　当り

名　称　・　規　格	数　量	単　位	単　価	金　額	備　考
投棄料 土 砂	1	式			施工　第0-0025号内訳表 1
土砂等運搬 土質->土砂(岩塊･玉石混り土含む)	9	m3			施工　第0-0014号内訳表 1
投棄料 ｱｽﾌｧﾙﾄ殻	1	式			施工　第0-0026号内訳表 1
殻運搬 舗装版破砕	0.9	m3			施工　第0-0027号内訳表
合　　計	10	基			
単　位　当　り	1	基			

舗装版破砕積込(小規模土工)

積算単価算出表

施工　第0-0020号内訳表

［規格１］　［規格２］　［ 摘要 ］　1　m2　当り

標準単価	代表機労材規格			構成比	基準単価	積算規格		単　価	補　正 構成比	備　考
	K1		小型ﾊﾞｯｸﾎｳ山積0.13m3(平積0.10m3) [ｸﾛｰﾗ型・排出ｶﾞｽ型(第2次基準値)]				小型ﾊﾞｯｸﾎｳ(ｸﾛｰﾗ型) [標準型・排出ｶﾞｽ対策型(第2次基準値)] 0.13/0.10m3			
	K									
	R1		運転手(特殊)				運転手(特殊)			
	R									
	Z1		軽油 1.2号 ﾊﾟﾄﾛｰﾙ給油				軽油			
	Z									
							計			
	積算単価　＝									

床掘り

積算単価算出表

施工　第0-0021号内訳表

［規格１］土砂　上記以外(小規模)　　［規格２］　　［ 摘要 ］　　1　m3　当り

標準単価			代表機労材規格	構成比	基準単価		積算規格	単　価	補　正 構成比	備　考
	K1		ﾊﾞｯｸﾎｳ(ｸﾛｰﾗ型) 山積0.28m3 (平積0.2m3) [後方超小旋回型･排ｶﾞｽ(第2次)]				ﾊﾞｯｸﾎｳ(ｸﾛｰﾗ型) [後方超小旋回型･排出ｶﾞｽ対策型(第2次)] 0.28/0.2m3			
	K									
	R1		運転手(特殊)				運転手(特殊)			
	R2		普通作業員				普通作業員			
	R									
	Z1		軽油 1.2号 ﾊﾟﾄﾛｰﾙ給油				軽油			
	Z									
							計			
	積算単価　＝									
	A	土質	=1	土砂						
	B	施工方法	=5	上記以外(小規模)						

施工単価表

施工　第0-0022号内訳表　　頁0-0126/0166

鉄筋工

［規格１］異形棒鋼（SD345）D19mm　［規格２］　［ 摘要 ］　1　t　当り

名称・規格	数量	単位	単価	金額	備考
鉄筋加工･組立 一般構造物		t			
異形棒鋼 D16～D25 (SD345)		t			
単位当り	1	t			
A 鉄筋の種類		=8	異形棒鋼（SD345）D19mm		
B 規格・仕様区分		=1	一般構造物		
C 施工規模(S)		=2	10t未満		
D 時間的制約を受ける場合の補正(K1)		=1	時間的制約を受けない		
E 夜間作業補正(K2)		=1	昼間作業		
F ﾄﾝﾈﾙ内作業の補正(K3)		=1	ﾄﾝﾈﾙ内作業以外		
G 法面作業の補正(K4)		=1	法面作業以外		
H 太径鉄筋補正(K5～K7)		=1	10%未満		
I 構造物種別による補正(T1～T5)		=1	一般構造物(補正なし)		

施工単価表

施工　第0-0023号内訳表　　頁0-0127/0166

鉄筋工

［規格１］異形棒鋼（SD345）D16mm　　［規格２］　　［ 摘要 ］　　1　t　当り

名称・規格	数量	単位	単価	金額	備考
鉄筋加工･組立 一般構造物		t			
異形棒鋼 D16～D25 (SD345)		t			
単位当り	1	t			
A 鉄筋の種類		=7	異形棒鋼（SD345）D16mm		
B 規格・仕様区分		=1	一般構造物		
C 施工規模(S)		=2	10t未満		
D 時間的制約を受ける場合の補正(K1)		=1	時間的制約を受けない		
E 夜間作業補正(K2)		=1	昼間作業		
F ﾄﾝﾈﾙ内作業の補正(K3)		=1	ﾄﾝﾈﾙ内作業以外		
G 法面作業の補正(K4)		=1	法面作業以外		
H 太径鉄筋補正(K5～K7)		=1	10%未満		
I 構造物種別による補正(T1～T5)		=1	一般構造物(補正なし)		

埋戻し

積算単価算出表

施工　第0-0024号内訳表

［規格１］ 上記以外(小規模) 土砂　　［規格２］　　［ 摘要 ］　　1　m3　当り

標準単価	代表機労材規格			構成比	基準単価	積算規格		単　価	補　正 構成比	備　考
	K1		ﾊﾞｯｸﾎｳ(ｸﾛｰﾗ型) 山積0.28m3 (平積0.2m3) [後方超小旋回型･排ｶﾞｽ(第2次)]				ﾊﾞｯｸﾎｳ(ｸﾛｰﾗ型) [後方超小旋回型･排出ｶﾞｽ対策型(第2次)] 0.28/0.2m3			
	K2		ﾀﾝﾊﾟ及びﾗﾝﾏ 質量60～80kg				ﾀﾝﾊﾟ及びﾗﾝﾏ [ﾗﾝﾏ] 60～80kg			
	K									
	R1		普通作業員				普通作業員			
	R2		特殊作業員				特殊作業員			
	R3		運転手(特殊)				運転手(特殊)			
	R									
	Z1		軽油 1.2号 ﾊﾟﾄﾛｰﾙ給油				軽油			
	Z2		ｶﾞｿﾘﾝ ﾚｷﾞｭﾗｰ ｽﾀﾝﾄﾞ				ﾚｷﾞｭﾗｰｶﾞｿﾘﾝ			
	Z									
							計			
	積算単価　＝									
	A B	施工方法 土質	=5 =1	上記以外(小規模) 土砂						

施工単価表

施工　第0-0025号内訳表　　頁0-0129/0166

投棄料

［規格１］土 砂　　［規格２］　　［ 摘要 ］　　1　式　当り

名 称 ・ 規 格	数 量	単 位	単 価	金 額	備 考
投棄料	1.00	式			1 処分費
単 位 当 り	1	式			
A 種 類 B 処分量(m3又はt) C ★★投棄料(円/t)		=1 =9 =	土砂 処分量(m3又はt) ★★投棄料(円/t)		

施工単価表

施工　第0-0026号内訳表　　頁0-0130/0166

投棄料

［規格１］ｱｽﾌｧﾙﾄ殻　　［規格２］　　［ 摘要 ］　　1　式　当り

名称・規格	数量	単位	単価	金額	備考
投棄料	1.00	式			1 処分費
単位当り	1	式			
A 種類 B 処分量(m3又はｔ) C ★★投棄料(円/t)		=2 =0.9 =	Ａｓ殻 処分量(m3又はｔ) ★★投棄料(円/t)		

殻運搬

積算単価算出表

施工　第0-0027号内訳表

［規格１］舗装版破砕　［規格２］　［ 摘要 ］　1　m3　当り

標準単価	代表機労材規格			構成比	基準単価	積算規格	単　価	補　正 構成比	備　考
	K1		ﾀﾞﾝﾌﾟﾄﾗｯｸ[ｵﾝﾛｰﾄﾞ・ﾃﾞｨｰｾﾞﾙ] 2t積級(ﾀｲﾔ損耗費及び補修費(良好)含む)			ﾀﾞﾝﾌﾟﾄﾗｯｸ 2t積級[ｵﾝﾛｰﾄﾞ・ﾃﾞｨｰｾﾞﾙ] ﾀｲﾔ損耗費及び補修費(良好)含む			
	K								
	R1		運転手(一般)			運転手(一般)			
	R								
	Z1		軽油 1.2号 ﾊﾟﾄﾛｰﾙ給油			軽油			
	Z								
						計			
	積算単価　＝								
	A B C	殻発生作業 積込工法区分 DID区間の有無	=3 =4 =2	舗装版破砕 機械(小規模土工) 有り					
	D	運搬距離	=31	15.0km以下					

施工単価表

施工　第0-0028号内訳表　　頁0-0132/0166

照明器具取外し

［規格１］防犯灯　　［規格２］　　［ 摘要 ］　　1　台　当り

名　称　・　規　格	数　量	単　位	単　価	金　額	備　考
電工		人			
普通作業員		人			
単　位　当　り	1	台			

施工単価表

施工　第0-0029号内訳表　　頁0-0133/0166

撤去工 0.4×0.4×1.1

［規格１］鋼管ﾎﾟｰﾙ H=6.3m　［規格２］　［ 摘要 ］　10　基　当り

名　称　・　規　格	数　量	単　位	単　価	金　額	備　考
舗装版切断(ｱｽﾌｧﾙﾄ舗装版) As舗装版厚->15cm以下	32	m			施工　第0-0003号内訳表 1
舗装版破砕(ｱｽﾌｧﾙﾄ舗装版) 撤去厚->4cmを超え10cm以下	11.0	m2			施工　第0-0004号内訳表 1
床掘り 土砂 現場制約あり	7.4	m3			施工　第0-0005号内訳表 1
構造物とりこわし工 無筋構造物	1.8	m3			施工　第0-0030号内訳表
再生切込砕石 (0～30mm･0～40mm)	6.7	m3			1
埋戻し 現場制約あり 土砂 締固め有り	6.7	m3			施工　第0-0010号内訳表 1
路盤材敷均し転圧［粒調砕石］ 厚１０cm,２層転圧	12.6	m2			施工　第0-0011号内訳表 1
表層(車道・路肩部) ｔ＝５０mm 密粒度ｱｽｺﾝ[再](13)	12.6	m2			施工　第0-0012号内訳表 1
投棄料 土 砂	1	式			施工　第0-0031号内訳表 1
土砂等運搬 土質->土砂(岩塊･玉石混り土含む)	8.2	m3			施工　第0-0014号内訳表 1
投棄料 ｱｽﾌｧﾙﾄ殻	1	式			施工　第0-0015号内訳表 1
殻運搬（人力積込） 鉄筋コンクリート（土砂等運搬歩掛準用）	0.6	m3			施工　第0-0032号内訳表

施工単価表

施工　第0-0029号内訳表　　頁0-0134/0166

撤去工 0.4×0.4×1.1

［規格１］鋼管ﾎﾟｰﾙ H=6.3m　　［規格２］　　［ 摘要 ］　　10　基　当り

名　称　・　規　格	数　量	単　位	単　価	金　額	備　考
投棄料 ｺﾝｸﾘｰﾄ殻(無筋)	1	式			施工　第0-0033号内訳表 1
殻運搬（人力積込） 無筋コンクリート（土砂等運搬歩掛準用）	1.8	m3			施工　第0-0034号内訳表
合　計	10	基			
単　位　当　り	1	基			

施工単価表

施工　第0-0030号内訳表　　頁0-0135/0166

構造物とりこわし工

［規格１］無筋構造物　　［規格２］　　［ 摘要 ］　　1　m3　当り

名　称　・　規　格	数　量	単　位	単　価	金　額	備　考
構造物とりこわし工（無筋）［昼間］ 制約無 人力施工		m3			
単　位　当　り	1	m3			
A　構造物区分 B　時間的制約の有無 C　夜間作業の有無		=1 =1 =1	無筋構造物 時間的制約なし 昼間作業		

施工単価表

施工　第0-0031号内訳表　　頁0-0136/0166

投棄料

［規格１］土 砂　　［規格２］　　［ 摘要 ］　　1　式　当り

名 称 ・ 規 格	数 量	単 位	単 価	金 額	備 考
投棄料	1.00	式			1 処分費
単 位 当 り	1	式			
A 種 類 B 処分量(m3又はt) C ★★投棄料(円/t)		=1 =8.2 =	土砂 処分量(m3又はt) ★★投棄料(円/t)		

殻運搬（人力積込）

積算単価算出表

施工　第0-0032号内訳表

［規格１］鉄筋コンクリート（土砂等運搬歩掛準用）　［規格２］

［ 摘要 ］　1　m3　当り

標準単価	代表機労材規格			構成比	基準単価	積算規格	単　価	補　正 構成比	備　考
	K1		ﾀﾞﾝﾌﾟﾄﾗｯｸ[ｵﾝﾛｰﾄﾞ・ﾃﾞｨｰｾﾞﾙ] 2t積級(ﾀｲﾔ損耗費及び補修費(良好)含む)			ﾀﾞﾝﾌﾟﾄﾗｯｸ 2t積級[ｵﾝﾛｰﾄﾞ・ﾃﾞｨｰｾﾞﾙ] ﾀｲﾔ損耗費及び補修費(良好)含む			
	K								
	R1		運転手(一般)			運転手(一般)			
	R								
	Z1		軽油 1.2号 ﾊﾟﾄﾛｰﾙ給油			軽油			
	Z								
						計			
	積算単価　＝								
	A	土砂等発生現場	=3	現場制約あり					
	B	積込機種･規格	=7	人力					
	C	土質	=2	軟岩					
	D	DID区間の有無	=2	有り					
	E	運搬距離	=31	14.5km以下					

施工単価表

施工　第0-0033号内訳表　　頁0-0138/0166

投棄料

［規格１］ｺﾝｸﾘｰﾄ殻(無筋)　［規格２］　［ 摘要 ］　1　式　当り

名　称　・　規　格	数　量	単　位	単　価	金　額	備　考
投棄料	1.00	式			1 処分費
単　位　当　り	1	式			
A　種 類 B　処分量(m3又はｔ) C　★★投棄料(円/t)		=4 =1.8 =	Ｃｏ殻(無筋) 処分量(m3又はｔ) ★★投棄料(円/t)		

殻運搬（人力積込）

積算単価算出表

施工　第0-0034号内訳表

［規格１］無筋コンクリート（土砂等運搬歩掛準用）　［規格２］

［ 摘要 ］　1　m3　当り

標準単価	代表機労材規格			構成比	基準単価	積算規格	単　価	補　正 構成比	備　考
	K1		ﾀﾞﾝﾌﾟﾄﾗｯｸ[ｵﾝﾛｰﾄﾞ・ﾃﾞｨｰｾﾞﾙ] 2t積級(ﾀｲﾔ損耗費及び補修費(良好)含む)			ﾀﾞﾝﾌﾟﾄﾗｯｸ 2t積級[ｵﾝﾛｰﾄﾞ・ﾃﾞｨｰｾﾞﾙ] ﾀｲﾔ損耗費及び補修費(良好)含む			
	K								
	R1		運転手(一般)			運転手(一般)			
	R								
	Z1		軽油 1.2号 ﾊﾟﾄﾛｰﾙ給油			軽油			
	Z								
						計			
	積算単価　＝								
	A	土砂等発生現場	=3	現場制約あり					
	B	積込機種･規格	=7	人力					
	C	土質	=2	軟岩					
	D	DID区間の有無	=2	有り					
	E	運搬距離	=31	14.5km以下					

施工単価表

施工　第0-0035号内訳表

交通誘導警備員 B

［規格１］　［規格２］　［ 摘要 ］　1　人日　当り

名　称　・　規　格	数　量	単　位	単　価	金　額	備　考
交通誘導警備員Ｂ		人			
単　位　当　り	1	人日			
A　交通誘導警備員区分 B　労務費調整係数		=2 =1	交通誘導警備員 B 労務費調整係数		

施工単価表

施工　第0-0036号内訳表

撤去工 0.6×0.6×1.4

［規格１］鋼管ﾃｰﾊﾟｰﾎﾟｰﾙ 8m型　［規格２］　［ 摘要 ］　10　基　当り

名　称　・　規　格	数　量	単　位	単　価	金　額	備　考
舗装版切断(ｱｽﾌｧﾙﾄ舗装版) As舗装版厚->15cm以下	38	m			施工　第0-0003号内訳表 1
舗装版破砕積込(小規模土工)	14	m2			施工　第0-0020号内訳表 1
床掘り 土砂 上記以外(小規模)	12	m3			施工　第0-0021号内訳表 1
構造物とりこわし工 鉄筋構造物	5	m3			施工　第0-0037号内訳表
再生切込砕石 (0～30mm･0～40mm)	13.5	m3			1
埋戻し 上記以外(小規模) 土砂	13.5	m3			施工　第0-0024号内訳表 1
路盤材敷均し転圧［粒調砕石］ 厚１０cm,２層転圧	17.6	m2			施工　第0-0011号内訳表 1
表層(車道・路肩部) ｔ＝５０mm 密粒度ｱｽｺﾝ[再](13)	17.6	m2			施工　第0-0012号内訳表 1
投棄料 土 砂	1	式			施工　第0-0038号内訳表 1
土砂等運搬 土質->土砂(岩塊･玉石混り土含む)	13.3	m3			施工　第0-0014号内訳表 1
投棄料 ｱｽﾌｧﾙﾄ殻	1	式			施工　第0-0039号内訳表 1
殻運搬（人力積込） 鉄筋コンクリート（土砂等運搬歩掛準用）	0.7	m3			施工　第0-0040号内訳表

施工単価表

施工　第0-0036号内訳表　　頁0-0142/0166

撤去工 0.6×0.6×1.4

［規格１］鋼管ﾃｰﾊﾟｰﾎﾟｰﾙ 8m型　　［規格２］　　［ 摘要 ］　　10　基　当り

名　称　・　規　格	数　量	単　位	単　価	金　額	備　考
投棄料 ｺﾝｸﾘｰﾄ殻(鉄筋)	1	式			施工　第0-0041号内訳表 1
殻運搬（人力積込） 無筋コンクリート（土砂等運搬歩掛準用）	5	m3			施工　第0-0034号内訳表
合　計	10	基			
単　位　当　り	1	基			

施工単価表

施工　第0-0037号内訳表　　頁0-0143/0166

構造物とりこわし工

［規格１］鉄筋構造物　　［規格２］　　［ 摘要 ］　　1　m3　当り

名　称　・　規　格	数　量	単　位	単　価	金　額	備　考
構造物とりこわし工（鉄筋）［昼間］ 制約無 機械施工		m3			
単　位　当　り	1	m3			
A　構造物区分 B　時間的制約の有無 C　夜間作業の有無		=2 =1 =1	鉄筋構造物 時間的制約なし 昼間作業		
D　低騒音・低振動対策		=1	必要		

施工単価表

施工　第0-0038号内訳表　　頁0-0144/0166

投棄料

［規格１］土 砂　　［規格２］　　［ 摘要 ］　　1　式　当り

名 称 ・ 規 格	数 量	単 位	単 価	金 額	備 考
投棄料	1.00	式			1 処分費
単 位 当 り	1	式			
A 種 類 B 処分量(m3又はt) C ★★投棄料(円/t)		=1 =13.3 =	土砂 処分量(m3又はt) ★★投棄料(円/t)		

施工単価表

施工　第0-0039号内訳表　　頁0-0145/0166

投棄料

［規格１］ｱｽﾌｧﾙﾄ殻　　［規格２］　　［ 摘要 ］　　1　式　当り

名称・規格	数量	単位	単価	金額	備考
投棄料	1.00	式			1 処分費
単位当り	1	式			
A 種類 B 処分量(m3又はｔ) C ★★投棄料(円/t)		=2 =0.7 =	Ａｓ殻 処分量(m3又はｔ) ★★投棄料(円/t)		

殻運搬（人力積込）

積算単価算出表

施工　第0-0040号内訳表

［規格１］鉄筋コンクリート（土砂等運搬歩掛準用）　［規格２］

［ 摘要 ］　1　m3　当り

標準単価	代表機労材規格			構成比	基準単価	積算規格	単　価	補　正 構成比	備　考
	K1		ﾀﾞﾝﾌﾟﾄﾗｯｸ[ｵﾝﾛｰﾄﾞ・ﾃﾞｨｰｾﾞﾙ] 2t積級(ﾀｲﾔ損耗費及び補修費(良好)含む)			ﾀﾞﾝﾌﾟﾄﾗｯｸ 2t積級[ｵﾝﾛｰﾄﾞ・ﾃﾞｨｰｾﾞﾙ] ﾀｲﾔ損耗費及び補修費(良好)含む			
	K								
	R1		運転手(一般)			運転手(一般)			
	R								
	Z1		軽油 1.2号 ﾊﾟﾄﾛｰﾙ給油			軽油			
	Z								
						計			
	積算単価　＝								
	A	土砂等発生現場	=3	現場制約あり					
	B	積込機種･規格	=7	人力					
	C	土質	=2	軟岩					
	D	DID区間の有無	=2	有り					
	E	運搬距離	=23	10.5km以下					

施工単価表

施工　第0-0041号内訳表　　頁0-0147/0166

投棄料

［規格１］ｺﾝｸﾘｰﾄ殻(鉄筋)　［規格２］　［ 摘要 ］　1　式　当り

名　称　・　規　格	数　量	単　位	単　価	金　額	備　考
投棄料	1.00	式			1 処分費
単　位　当　り	1	式			
A　種 類 B　処分量(m3又はｔ) C　★★投棄料(円/t)		=3 =5 =	Ｃｏ殻(鉄筋) 処分量(m3又はｔ) ★★投棄料(円/t)		

施工単価表

施工　第0-0042号内訳表　　頁0-0148/0166

道路照明灯器具取替工

［規格１］ﾗﾝﾌﾟ　高圧ﾅﾄﾘｳﾑ灯 110W　　［規格２］　　［ 摘要 ］　　1　個　当り

名　称　・　規　格	数　量	単　位	単　価	金　額	備　考
高圧ﾅﾄﾘｳﾑﾗﾝﾌﾟ　水銀灯安定器点灯形 110W,直管形(NHT)	1.00	個			
電工		人			
普通作業員		人			
単　位　当　り	1	個			
A　取替器具の種別・規格		=1	ﾗﾝﾌﾟ　高圧ﾅﾄﾘｳﾑ灯 110W 直管形(NHT)		

施工単価表

施工　第0-0043号内訳表　　頁0-0149/0166

道路照明灯器具取替工

［規格１］ﾗﾝﾌﾟ　高圧ﾅﾄﾘｳﾑ灯 180W　　［規格２］　　［ 摘要 ］　　1　個　当り

名　称　・　規　格	数　量	単　位	単　価	金　額	備　考
高圧ﾅﾄﾘｳﾑﾗﾝﾌﾟ　水銀灯安定器点灯形 180W,直管形(NHT)	1.00	個			
電工		人			
普通作業員		人			
単　位　当　り	1	個			
A　取替器具の種別・規格		=2	ﾗﾝﾌﾟ　高圧ﾅﾄﾘｳﾑ灯 180W 直管形(NHT)		

施工単価表

施工　第0-0044号内訳表　　頁0-0150/0166

照明器具取付

［規格１］防犯灯 10VA　　［規格２］1,000lm以上　　［ 摘要 ］　　1　台　当り

名　称　・　規　格	数　量	単　位	単　価	金　額	備　考
防犯灯10VA 定格光束1,000 lm以上	1	台			1
電力柱取付バンド IBT-312同等品以上	1	個			1
自動点滅器100V3A リード線式	1	個			1
電工		人			1
普通作業員		人			1
単　位　当　り	1	台			

施工単価表

施工　第0-0045号内訳表　　頁0-0151/0166

照明器具取付

［規格１］防犯灯 20VA　　［規格２］2,000lm以上　　［ 摘要 ］　　1　台　当り

名　称　・　規　格	数　量	単　位	単　価	金　額	備　考
防犯灯20VA 定格光束2,000 lm以上	1	台			1
電力柱取付バンド IBT-312同等品以上	1	個			1
自動点滅器100V3A リード線式	1	個			1
電工		人			1
普通作業員		人			1
単　位　当　り	1	台			

施工単価表

施工　第0-0046号内訳表　　頁0-0152/0166

照明器具取付

［規格１］歩道照明 40VA　　［規格２］3,000lm以上　　［ 摘要 ］　　1　台　当り

名称・規格	数量	単位	単価	金額	備考
歩道照明40VA 定格光束3,000 lm以上	1	台			1
電力柱取付バンド IBT-312同等品以上	1	個			1
自動点滅器100V3A リード線式	1	個			1
電工		人			1
普通作業員		人			1
単位当り	1	台			

施工単価表

施工　第0-0047号内訳表　　頁0-0153/0166

照明器具取付

［規格１］道路照明 ガイドラインタイプ「ｋ」　［規格２］平均路面輝度 (0.5cd/m2)　［ 摘要 ］　1　台　当り

名　称　・　規　格	数　量	単　位	単　価	金　額	備　考
照明器具取付 照明器具　別途計上	1	台			施工　第0-0048号内訳表 1
道路照明「ｋ」 平均路面輝度0.5ｃｄ/㎡ ガイドラインｋタイプ	1	台			1
カットアウトスイッチ 2P15A	1	個			1
自動点滅器6A プラグイン式	1	個			1
単　位　当　り	1	台			

施工単価表

施工　第0-0048号内訳表　　頁0-0154/0166

照明器具取付

［規格１］照明器具　別途計上　　［規格２］　　［ 摘要 ］　　10　台　当り

名　称　・　規　格	数　量	単　位	単　価	金　額	備　考
電 工		人			
普通作業員		人			
合　計	10	台			
単　位　当　り	1	台			

施工単価表

施工　第0-0049号内訳表　　頁0-0155/0166

照明柱設置

［規格１］電柱添架式アーム　　［規格２］出幅800mm 亜鉛ﾒｯｷ仕上げ　　［ 摘要 ］　　1　基　当り

名　称　・　規　格	数　量	単　位	単　価	金　額	備　考
鋼管アーム（添架式）出幅800ｍｍ 溶融亜鉛メッキ　安定器内臓型	1	本			1
電工		人			1
普通作業員		人			1
単　位　当　り	1	基			

施工単価表

施工　第0-0050号内訳表　　頁0-0156/0166

照明器具取付

［規格１］道路照明 ガイドラインタイプ「ｋ」　［規格２］平均路面輝度 (0.5cd/m2)　［ 摘要 ］　1　台　当り

名　称　・　規　格	数　量	単　位	単　価	金　額	備　考
照明器具取付 照明器具　別途計上	1	台			施工　第0-0048号内訳表 1
道路照明「ｋ」 平均路面輝度0.5ｃｄ/㎡ ガイドラインｋタイプ	1	台			1
カットアウトスイッチ 2P15A	1	個			1
電力柱取付バンド IBT-412同等品以上	2	個			1
単　位　当　り	1	台			

施工単価表

施工　第0-0051号内訳表　　頁0-0157/0166

照明器具取付

［規格１］道路照明 ガイドラインタイプ「ｋ」　［規格２］平均路面輝度 (0.5cd/m2)　［ 摘要 ］　1　台　当り

名　称　・　規　格	数　量	単　位	単　価	金　額	備　考
照明器具取付 照明器具　別途計上	1	台			施工　第0-0048号内訳表 1
道路照明「ｋ」 平均路面輝度0.5ｃｄ/㎡ ガイドラインｋタイプ	1	台			1
カットアウトスイッチ 2P15A	1	個			1
自動点滅器100V6A リード線式	1	個			1
硬質塩化ビニル電線管 VE16ｍｍ	2	ｍ			1
ビニル絶縁ビニルシースケーブル VVF2.0ｍｍ-2C	4	ｍ			1
電力柱取付バンド IBT-412同等品以上	2	個			1
単　位　当　り	1	台			

施工単価表

施工　第0-0052号内訳表　　頁0-0158/0166

照明柱設置

［規格１］鋼管ﾃｰﾊﾟｰﾎﾟｰﾙ（ﾍﾞｰｽ式）1灯型 8-18　　［規格２］　　［ 摘要 ］　　1　基　当り

名　称　・　規　格	数　量	単　位	単　価	金　額	備　考
鋼管テーパーポール（ベース式） 建設省型（8－18溶融亜鉛メッキ）	1	本			1
電工		人			1
普通作業員		人			1
単　位　当　り	1	基			

施工単価表

施工　第0-0053号内訳表　　頁0-0159/0166

照明器具取付

［規格１］道路照明 ガイドラインタイプ「ｆ」　［規格２］平均路面輝度（0.7cd/m2）　［ 摘要 ］　1　台　当り

名称・規格	数量	単位	単価	金額	備考
照明器具取付 照明器具　別途計上	1	台			施工　第0-0048号内訳表 1
道路照明「ｆ」 平均路面輝度0.7ｃｄ/㎡ ガイドラインｆタイプ	1	台			1
カットアウトスイッチ 2P15A	1	個			1
自動点滅器6A プラグイン式	1	個			1
単位当り	1	台			

施工単価表

施工　第0-0054号内訳表　　頁0-0160/0166

照明柱設置

［規格１］電柱添架式テーパーアーム　　［規格２］出幅1800mm 亜鉛ﾒｯｷ仕上げ　　［ 摘要 ］　　1　基　当り

名　称　・　規　格	数　量	単　位	単　価	金　額	備　考
鋼管テーパーアーム（添架式）出幅1800m 溶融亜鉛メッキ　安定器内蔵型	1	本			1
電工		人			1
普通作業員		人			1
単　位　当　り	1	基			

施工単価表

施工　第0-0055号内訳表　　頁0-0161/0166

照明器具取付

［規格１］道路照明 ガイドラインタイプ「ｆ」　［規格２］平均路面輝度（0.7cd/m2）　［ 摘要 ］　1　台　当り

名称・規格	数量	単位	単価	金額	備考
照明器具取付 照明器具　別途計上	1	台			施工　第0-0048号内訳表 1
道路照明「ｆ」 平均路面輝度0.7ｃｄ/㎡ ガイドラインｆタイプ	1	台			1
カットアウトスイッチ 2P15A	1	個			1
電力柱取付バンド IBT-412同等品以上	2	個			1
単位当り	1	台			

施工単価表

施工　第0-0056号内訳表　　頁0-0162/0166

照明器具取付

［規格１］道路照明 ガイドラインタイプ「ｆ」　［規格２］平均路面輝度 (0.7cd/m2)　［ 摘要 ］　1　台　当り

名　称　・　規　格	数　量	単　位	単　価	金　額	備　考
照明器具取付 照明器具　別途計上	1	台			施工　第0-0048号内訳表 1
道路照明「ｆ」 平均路面輝度0.7ｃｄ/㎡ ガイドラインｆタイプ	1	台			1
カットアウトスイッチ 2P15A	1	個			1
自動点滅器100V6A リード線式	1	個			1
硬質塩化ビニル電線管 VE16ｍｍ	2	ｍ			1
ビニル絶縁ビニルシースケーブル VVF2.0ｍｍ-2C	4	ｍ			1
電力柱取付バンド IBT-412同等品以上	2	個			1
単　位　当　り	1	台			

施工単価表

施工　第0-0057号内訳表　　頁0-0163/0166

照明器具取付

［規格１］道路照明 ガイドラインタイプ「ａ」　［規格２］平均路面輝度（1.0cd/m2）　［ 摘要 ］　1　台　当り

名称・規格	数量	単位	単価	金額	備考
照明器具取付 照明器具　別途計上	1	台			施工　第0-0048号内訳表 1
道路照明「ａ」 平均路面輝度1.0ｃｄ/㎡ ガイドラインａタイプ	1	台			1
カットアウトスイッチ 2P15A	1	個			1
自動点滅器6A プラグイン式	1	個			1
単位当り	1	台			

施工単価表

施工　第0-0058号内訳表　　頁0-0164/0166

照明器具取付

［規格１］道路照明 ガイドラインタイプ「ａ」　［規格２］平均路面輝度（1.0cd/m2）　［ 摘要 ］　1　台　当り

名　称　・　規　格	数　量	単　位	単　価	金　額	備　考
照明器具取付 照明器具　別途計上	1	台			施工　第0-0048号内訳表 1
道路照明「ａ」 平均路面輝度1.0ｃｄ/㎡ ガイドラインａタイプ	1	台			1
カットアウトスイッチ 2P15A	1	個			1
電力柱取付バンド IBT-412同等品以上	2	個			1
単　位　当　り	1	台			

施工単価表

施工　第0-0059号内訳表　　頁0-0165/0166

照明器具取付

［規格１］道路照明 ガイドラインタイプ「ａ」　［規格２］平均路面輝度（1.0cd/m2）　［ 摘要 ］　1　台　当り

名称・規格	数量	単位	単価	金額	備考
照明器具取付 照明器具　別途計上	1	台			施工　第0-0048号内訳表 1
道路照明「ａ」 平均路面輝度1.0ｃｄ/㎡ ガイドラインａタイプ	1	台			1
カットアウトスイッチ 2P15A	1	個			1
自動点滅器100V6A リード線式	1	個			1
硬質塩化ビニル電線管 VE16ｍｍ	2	ｍ			1
ビニル絶縁ビニルシースケーブル VVF2.0ｍｍ-2C	4	ｍ			1
電力柱取付バンド IBT-412同等品以上	2	個			1
単　位　当　り	1	台			

施工単価表

施工　第0-0060号内訳表

照明器具取外し

［規格１］道路照明　［規格２］　［ 摘要 ］　1　台　当り

名　称　・　規　格	数　量	単　位	単　価	金　額	備　考
電工		人			
普通作業員		人			
単　位　当　り	1	台			

材　料　計　算　書

算出根拠となる構造物		
名称　防犯灯照明工基礎H6.3m	10基　当たり	縮尺　1/40

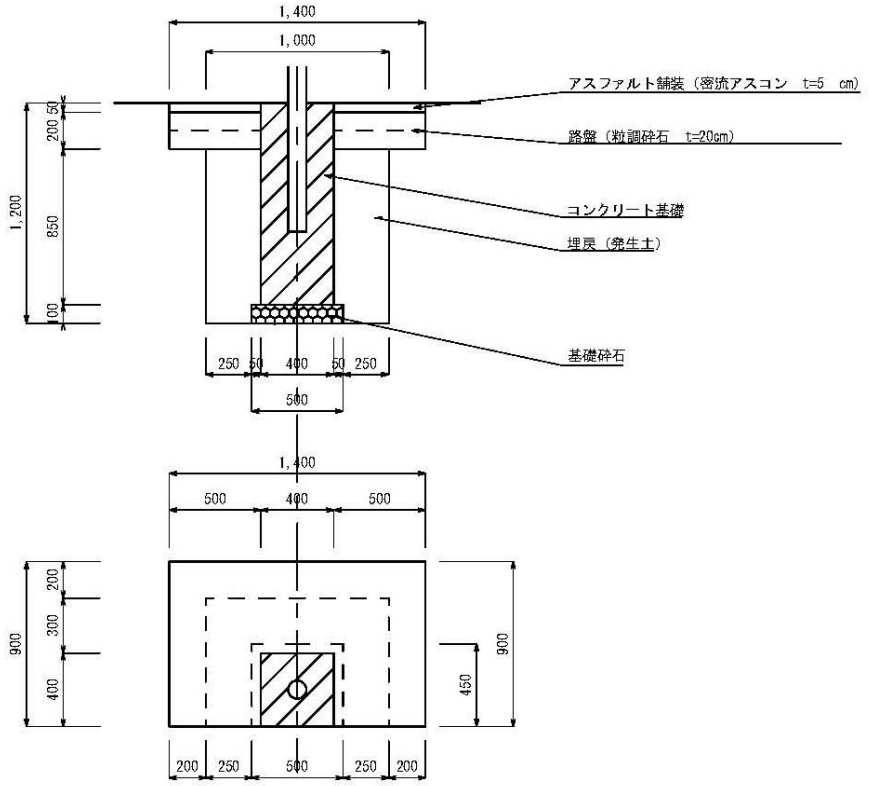

材　料　計　算　書

算出根拠となる構造物		
名称　道路照明工基礎8m型	10基　当たり	縮尺　1/40

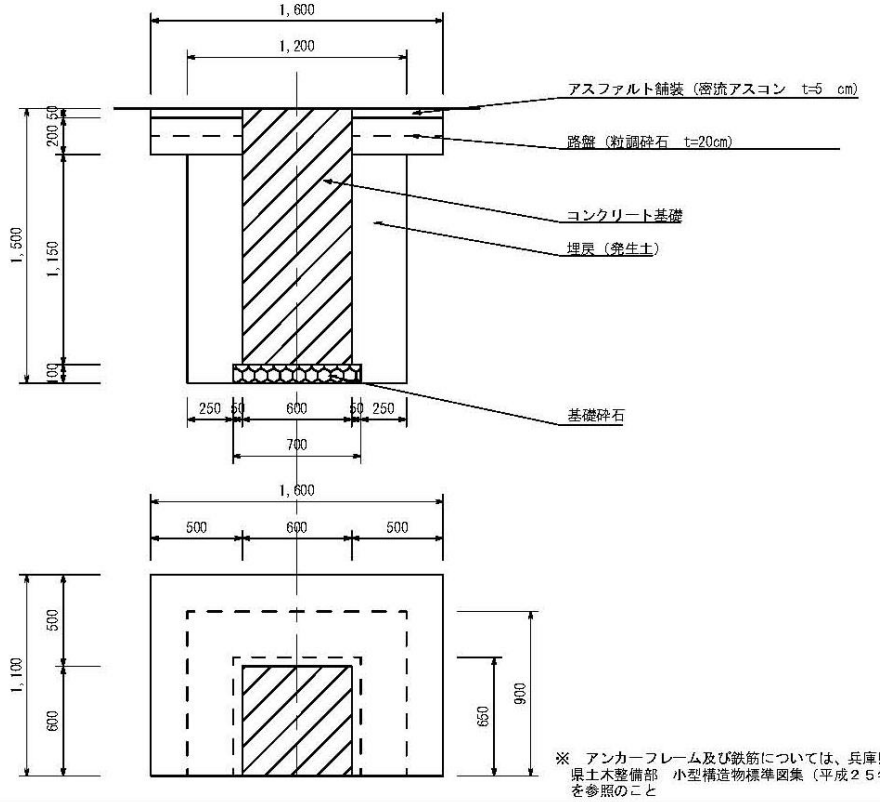

※　アンカーフレーム及び鉄筋については、兵庫県県土木整備部　小型構造物標準図集（平成２５年１２月）を参照のこと